Sistema Piel de Vidrio

Catálogo Técnico

aluar
división elaborados

SISTEMA PIEL DE VIDRIO
listado de perfiles

PERFIL	DESCRIPCIÓN	PESO
263	Goterón	0,221
264	Perfil dilatador	0,281
267	Rótula	1,930
6151	Hoja con portatornillos para vidrio encapsulado	0,756
6152	Hoja para vidrio encapsulado	0,656
6156	Perfil dilatador lateral	0,689
6714	Hoja con portatornillos para vidrio pegado	0,643
6715	Hoja para vidrio pegado	0,543
6933	Cupertina lado interior	0,894
6934	Cupertina lado exterior	1,021
6936	Cierre de losas corto	0,459
6938	Cierre de losas largo	0,780
6939	Columna	2,028
6941	Travesaño para paño fijo y ventana	0,767
6943	Hoja con contravidrio para DVH	0,743
6944	Contravidrio	0,146
6945	Columna simple	0,905
6946	Travesaño para paño fijo y ventana DVH	0,834
6947	Media columna	1,191
6948	Hoja con contravidrio para vidrio simple	0,632
6949	Complemento rótula para vidrio estructural	0,527
6950	Complemento rótula para vidrio encapsulado	0,991
6951	Columna 30 mm	1,334
6952	Perfil terminación inferior y superior	0,524
7026	Columna reforzada	3,434
Mpn-126	Perfil U 30x16x2	0,313

SISTEMA PIEL DE VIDRIO
listado de accesorios

CÓDIGO ACCESORIO	DESCRIPCIÓN
AH I	"Burlete ""U"" para vidrio de 4 a 6mm."
AHJ	"Burlete ""U"" para vidrio de 8 a 10mm."
AHK	Anclaje fijación columna
AHL	Anclaje fijación columna lateral o 1/2 columna
AHZ	Junta de dilatación
B29	Burlete cuña 2mm.
B30	Burlete cuña 3mm.
B31	Burlete cuña 4mm.
B52 BR	Burlete base rigida para travesaño
B68	Burlete interior para vidrio
B78	Burlete de hermeticidad para paño fijo
BPV	Burlete de hermeticidad para hoja proyectante
Conj. 87	Escuadra cuña hoja simple
Conj. 90	Escuadra de armado con tornillos
E88	Escuadra cuña
E89	Escuadra para recalcar p/ hoja con perfiles 6948 y 6943
E90	Escuadra para recalcar p/ hoja con perfil 6715
E91	Escuadra suplementaria para hoja con perfil 6943
H36	Tijera
H98	Soporte cierre de losas corto
H99	Soporte cierre de losas largo
H111	Soporte paño fijo lado columna
H112	Soporte paño fijo lado hoja
H115	Cierre CP20 PV
H121	Soporte para travesaño

Tipo de hoja	Escuadra cuña	Escuadra con tornillo	Escuadra recalcada
• Vidrio simple encapsulado			
6152 perimetral	Conj. 87	-	-
6152 con 6151	-	Conj. 90	-
• Vidrio pegado con silicona			
6715 perimetral	Conj. 87	-	E-90
6715 con 6714	-	Conj. 90	-
• Vidrio simple con contravidrio			
6948 perimetral	E-88	-	E-89
• D.V.H. con contravidrio			
6943 perimetral	E-88 + E-91	-	E-89 + E-91

aluar
división elaborados

SISTEMA PIEL DE VIDRIO

hoja vidrio simple con contravidrio corte vertical

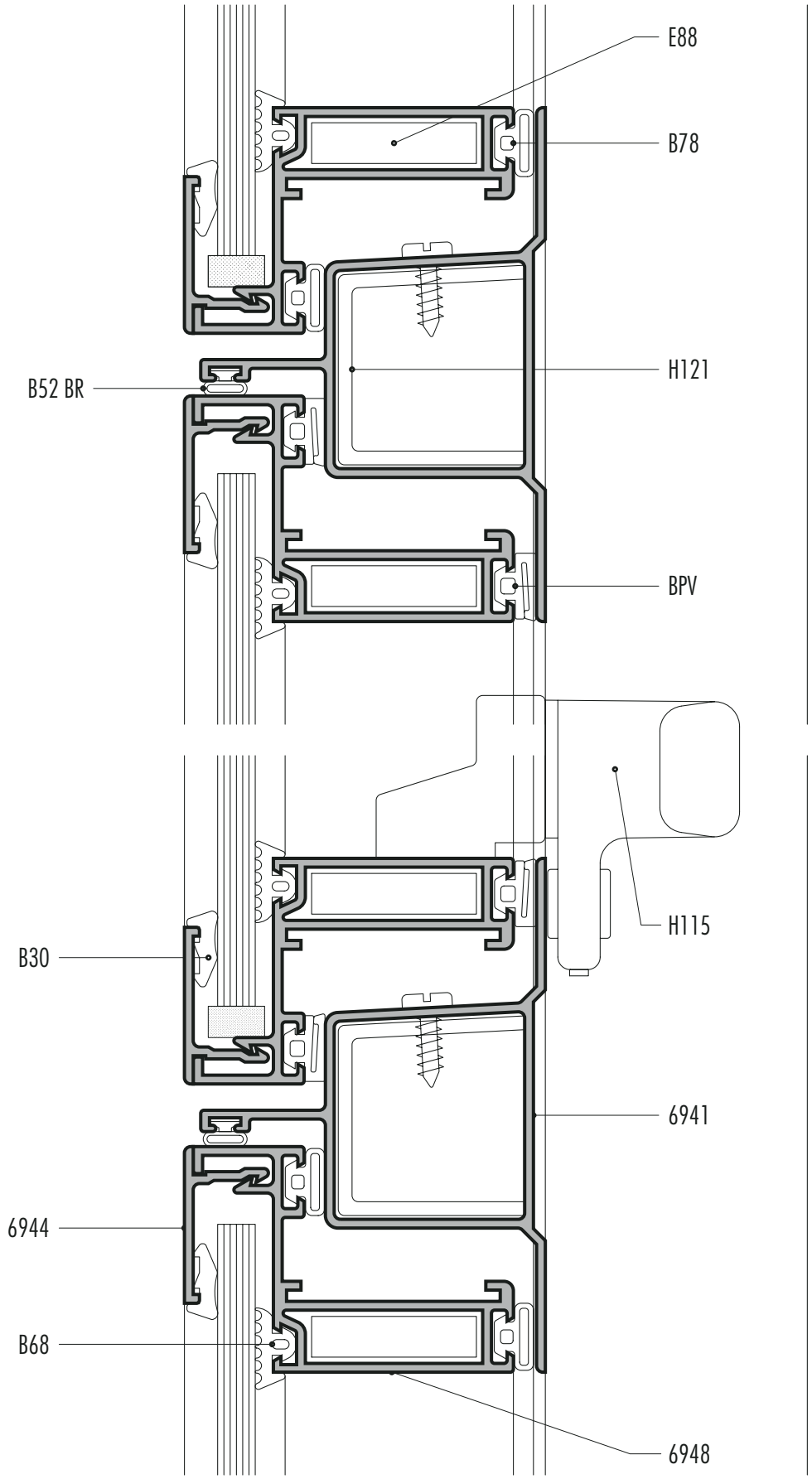

ESCALA: 1:1

PIEL DE VIDRIO		
01	04	OCTUBRE 2002

aluar
división elaborados

SISTEMA PIEL DE VIDRIO

hoja vidrio simple con contravidrio corte horizontal

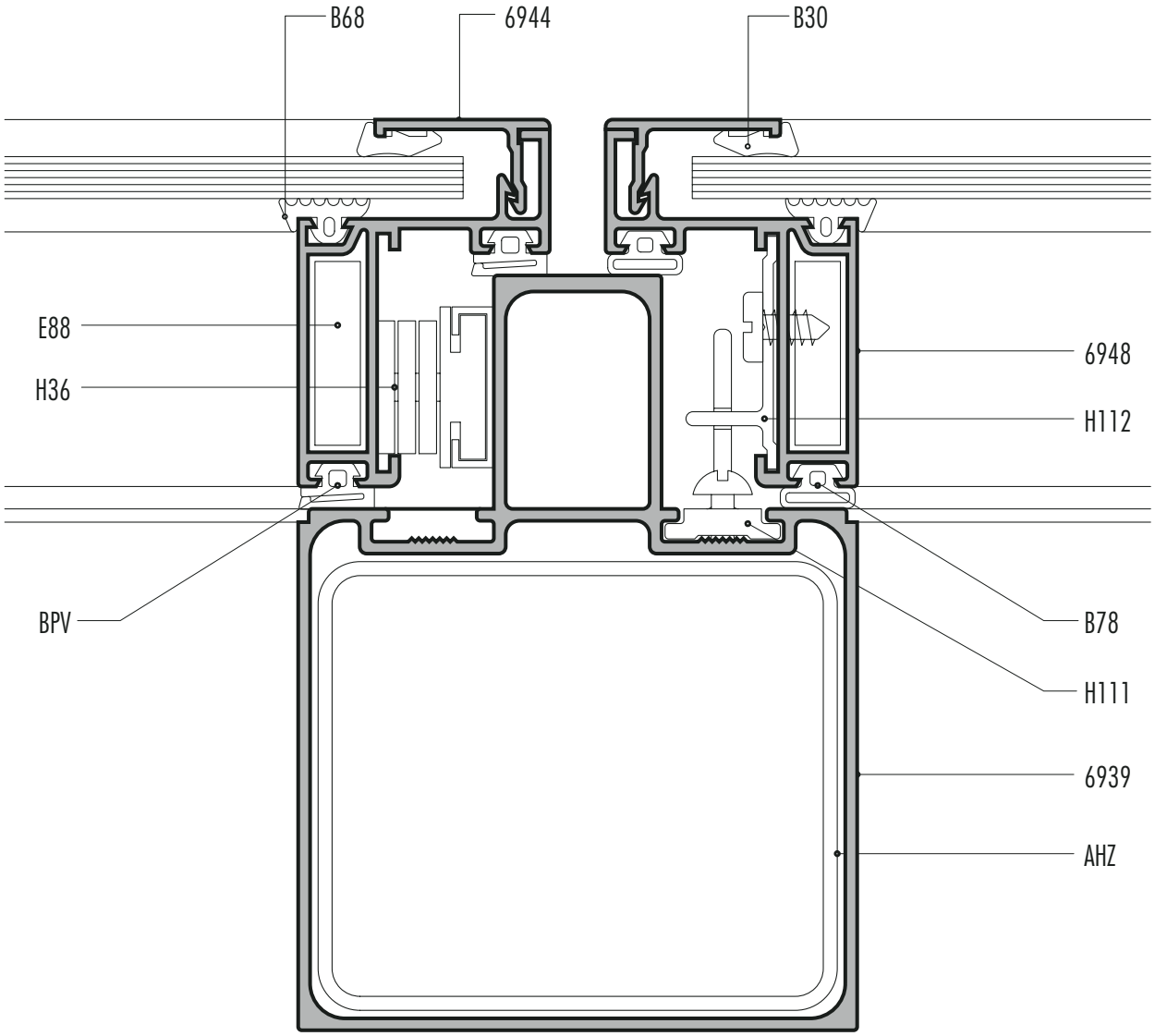

ESCALA: 1:1

PIEL DE VIDRIO		
01	05	OCTUBRE 2002

aluar
división elaborados

SISTEMA PIEL DE VIDRIO

hoja D.V.H. con contravidrio corte vertical

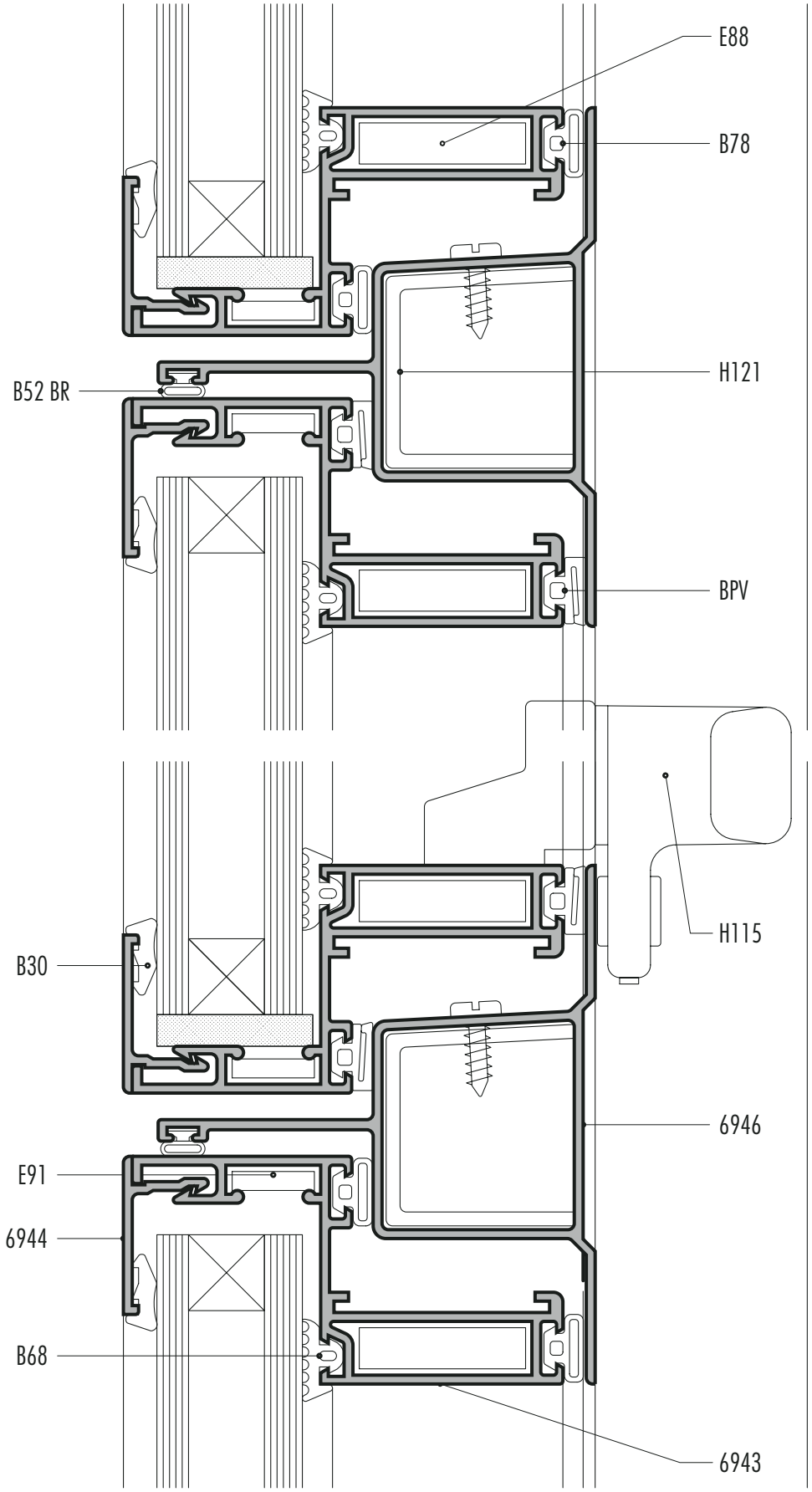

ESCALA: 1:1

PIEL DE VIDRIO		
01	06	OCTUBRE 2002

aluar
división elaborados

SISTEMA PIEL DE VIDRIO

hoja D.V.H. con contravidrio corte horizontal

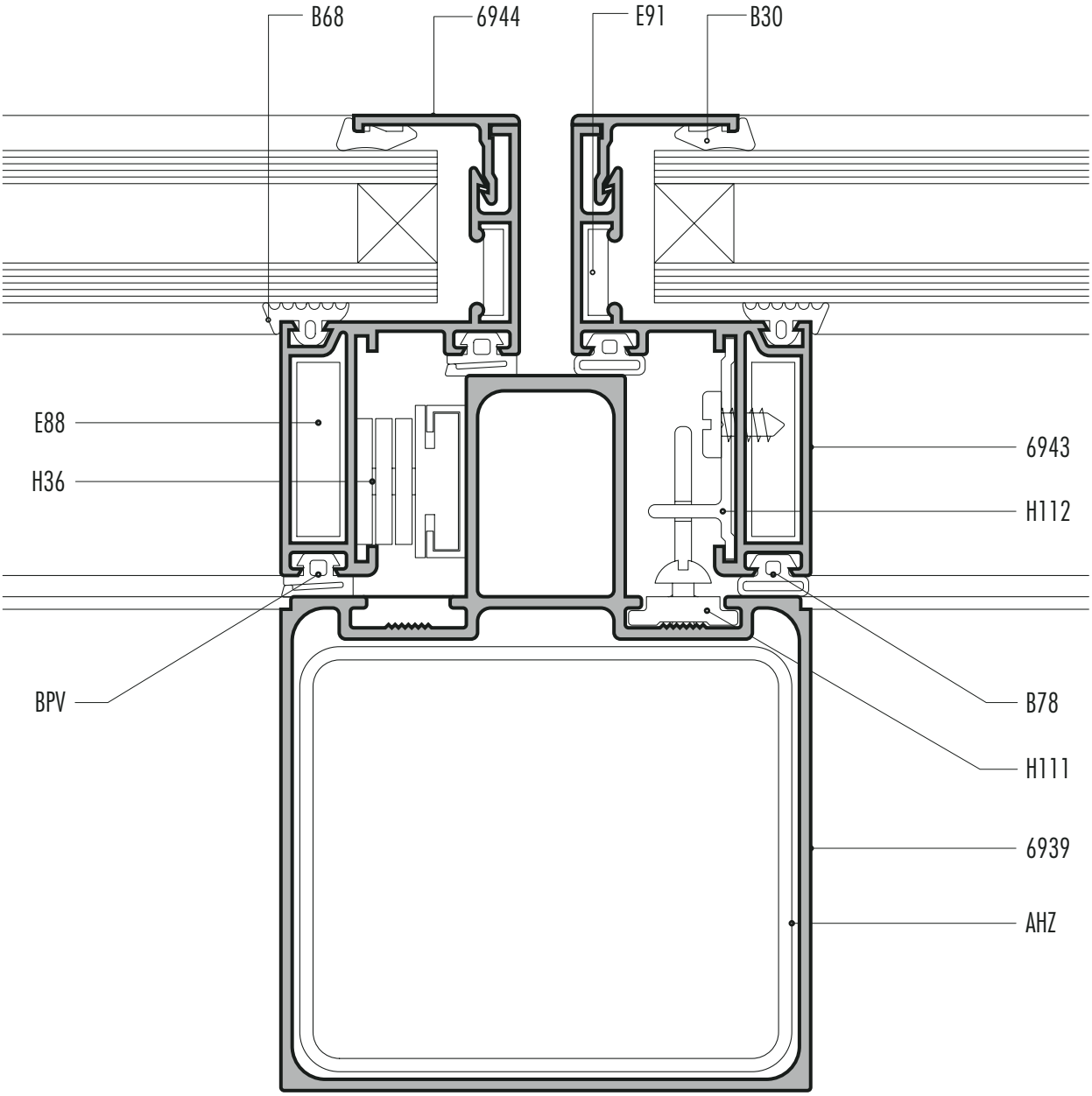

ESCALA: 1:1

PIEL DE VIDRIO		
01	07	OCTUBRE 2002

aluar
división elaborados

SISTEMA PIEL DE VIDRIO

hoja vidrio simple pegado corte vertical

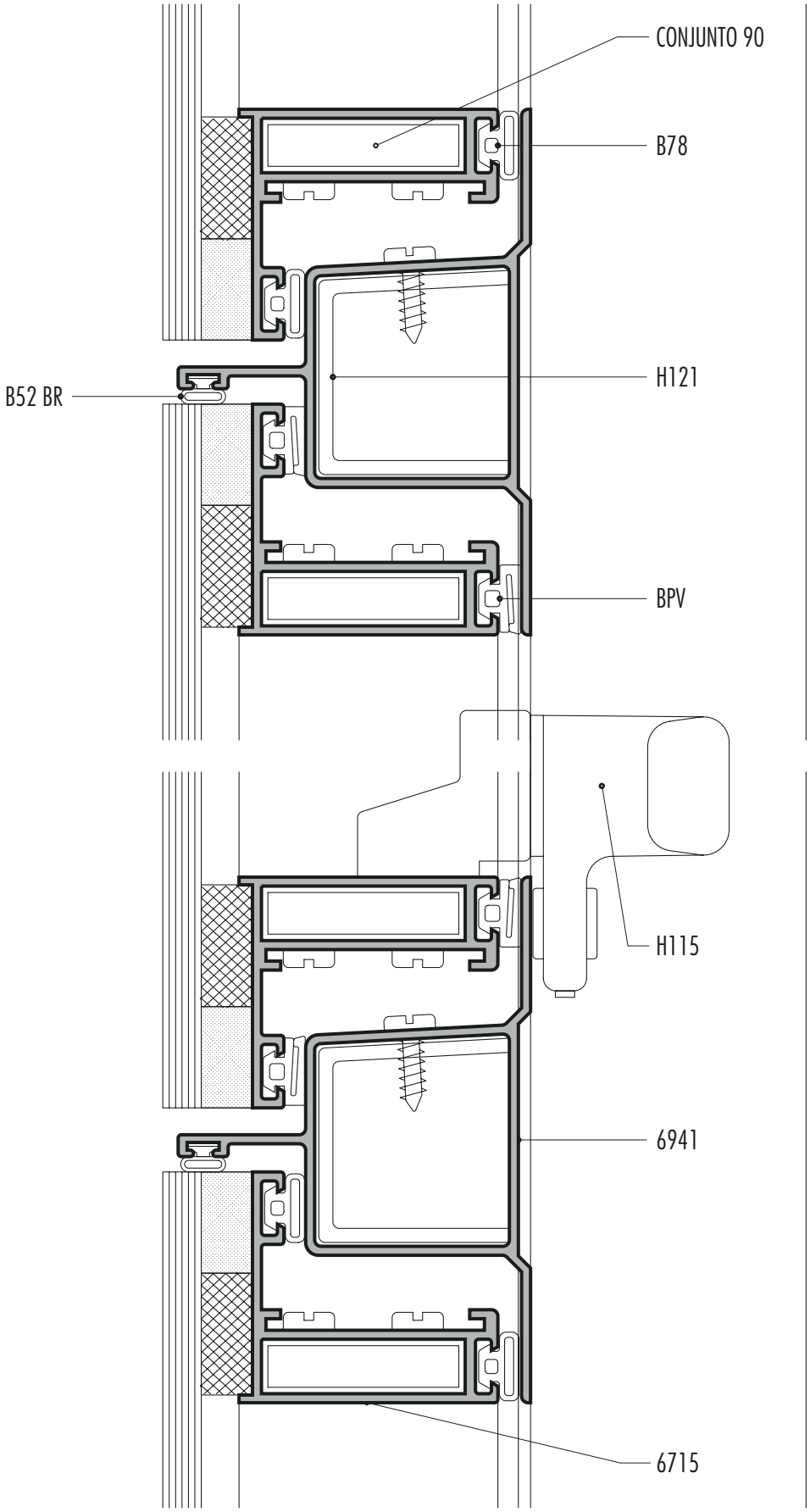

ESCALA: 1:1

PIEL DE VIDRIO		
01	08	OCTUBRE 2002

aluar
división elaborados

SISTEMA PIEL DE VIDRIO

hoja vidrio simple pegado corte horizontal

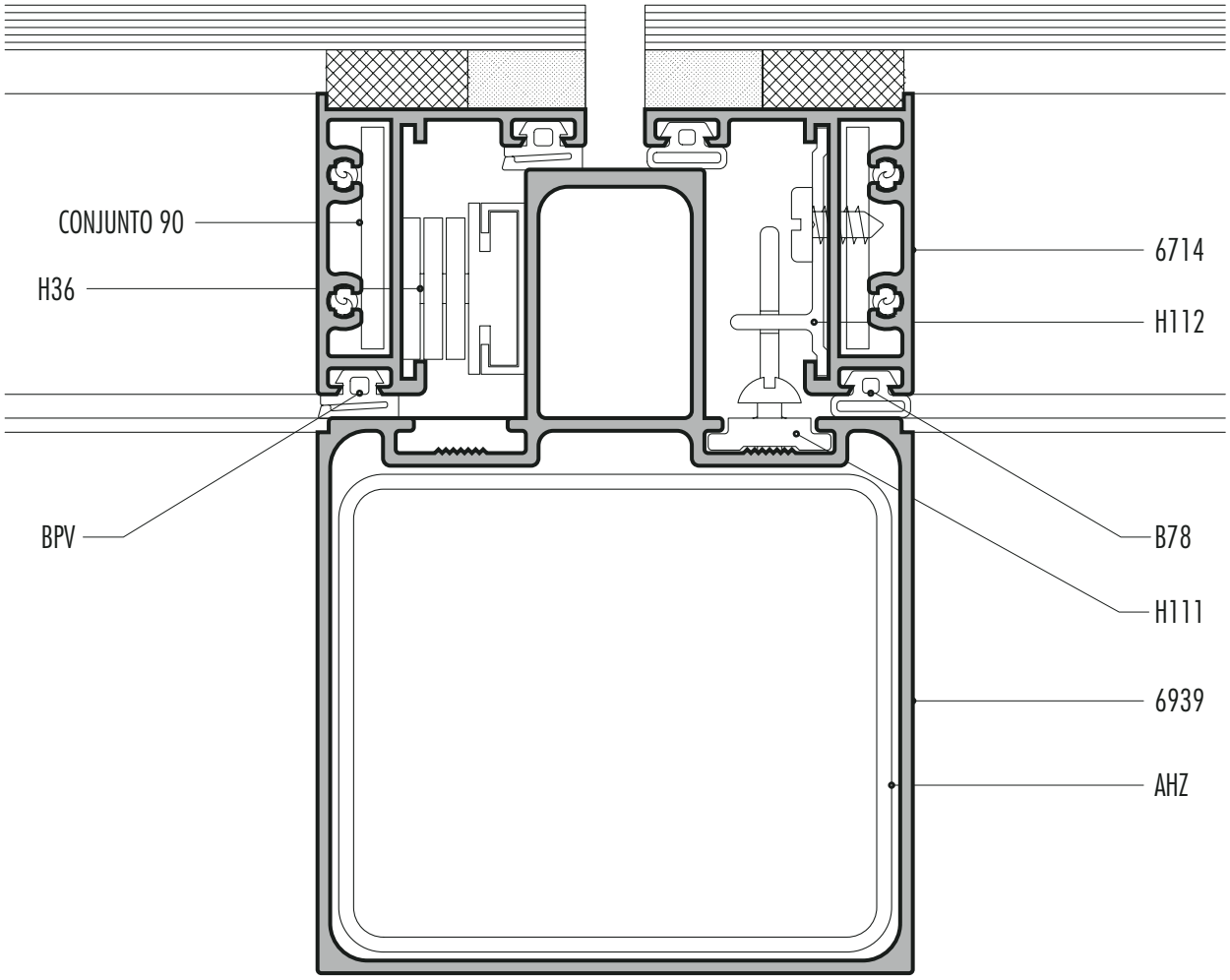

ESCALA: 1:1

PIEL DE VIDRIO		
01	09	OCTUBRE 2002

aluar
división elaborados

SISTEMA PIEL DE VIDRIO

hoja vidrio simple encapsulado corte vertical

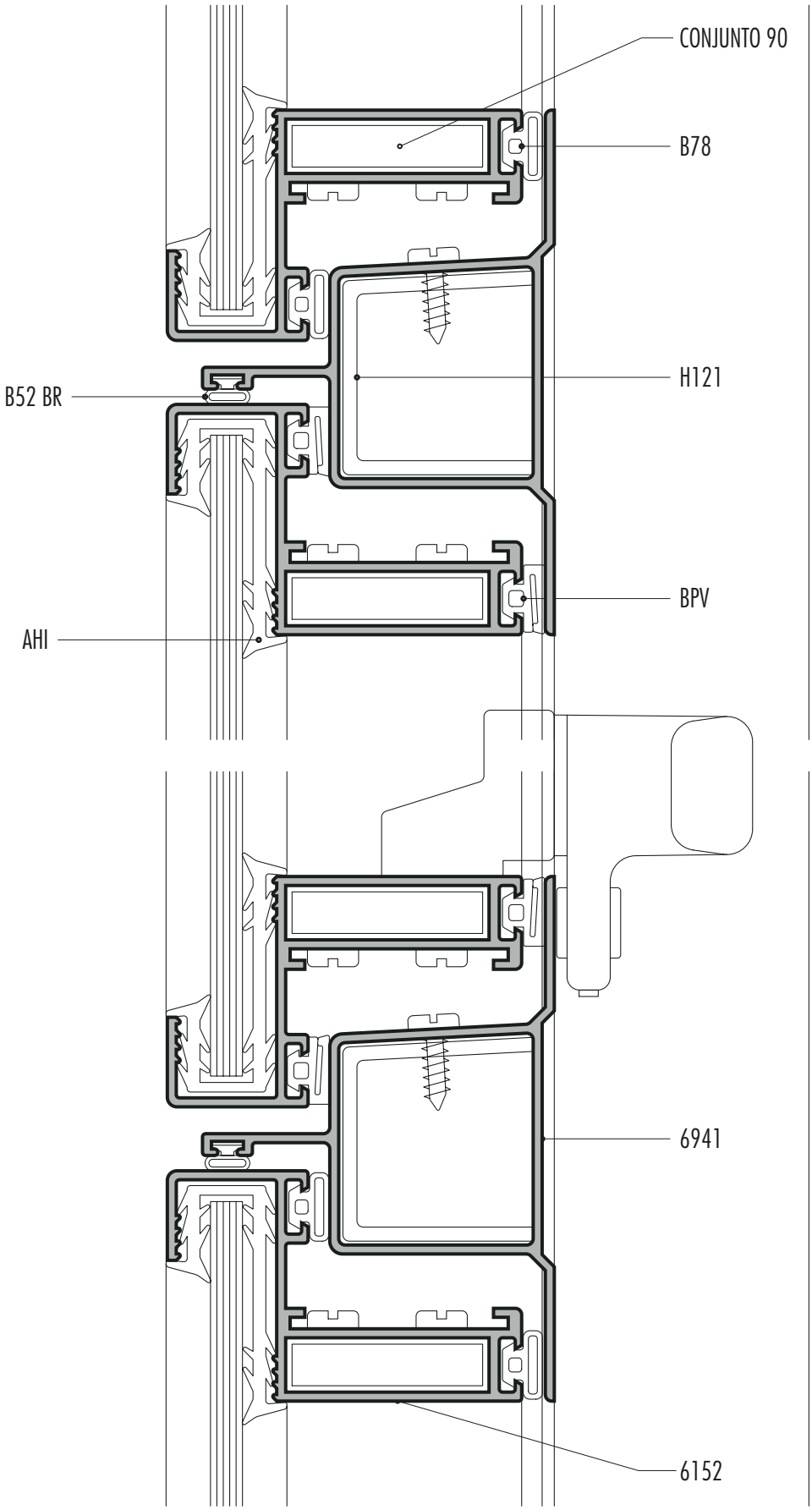

ESCALA: 1:1

PIEL DE VIDRIO		
01	10	OCTUBRE 2002

aluar
división elaborados

SISTEMA PIEL DE VIDRIO

hoja vidrio simple encapsulado corte horizontal

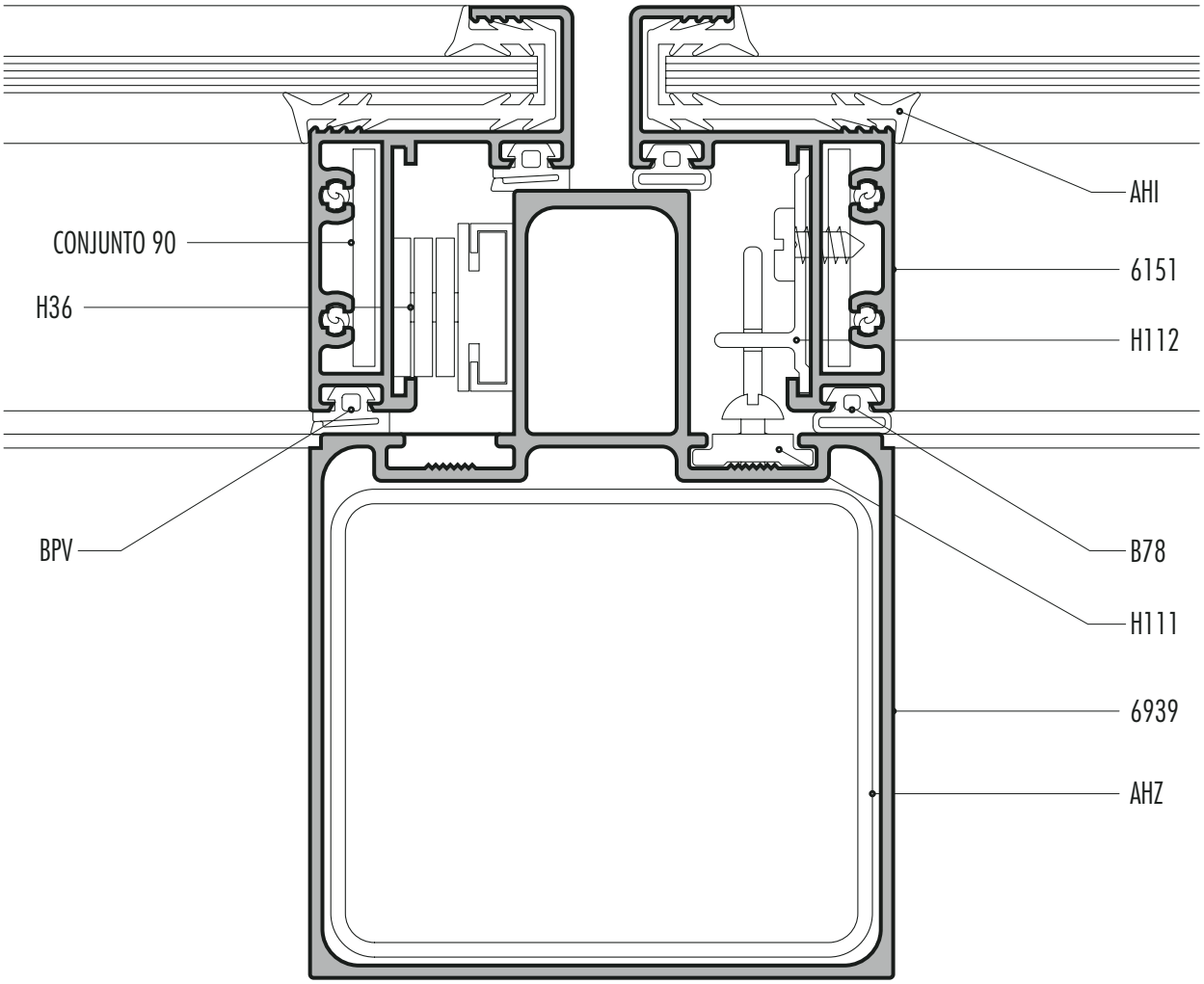

ESCALA: 1:1

PIEL DE VIDRIO		
01	11	OCTUBRE 2002

aluar
división elaborados

SISTEMA PIEL DE VIDRIO
columna 30 mm corte horizontal

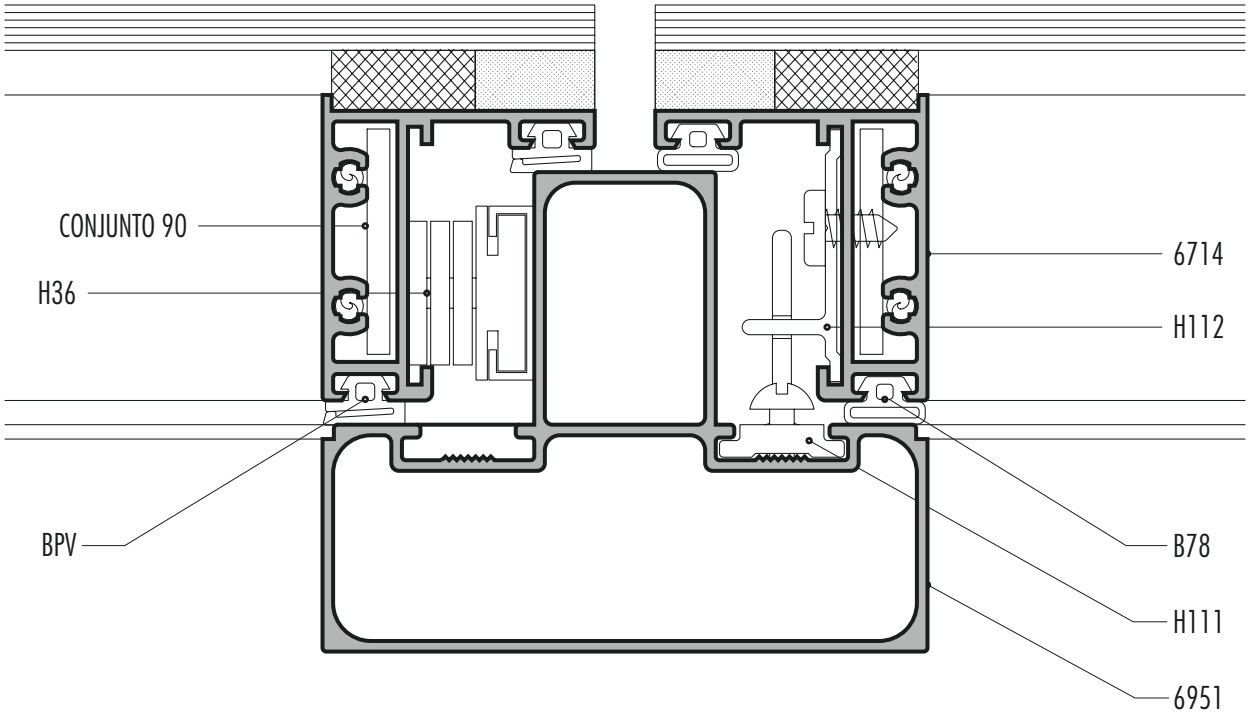

ESCALA: 1:1

PIEL DE VIDRIO		
01	12	OCTUBRE 2002

aluar
división elaborados

SISTEMA PIEL DE VIDRIO
columna y travesaño corte horizontal

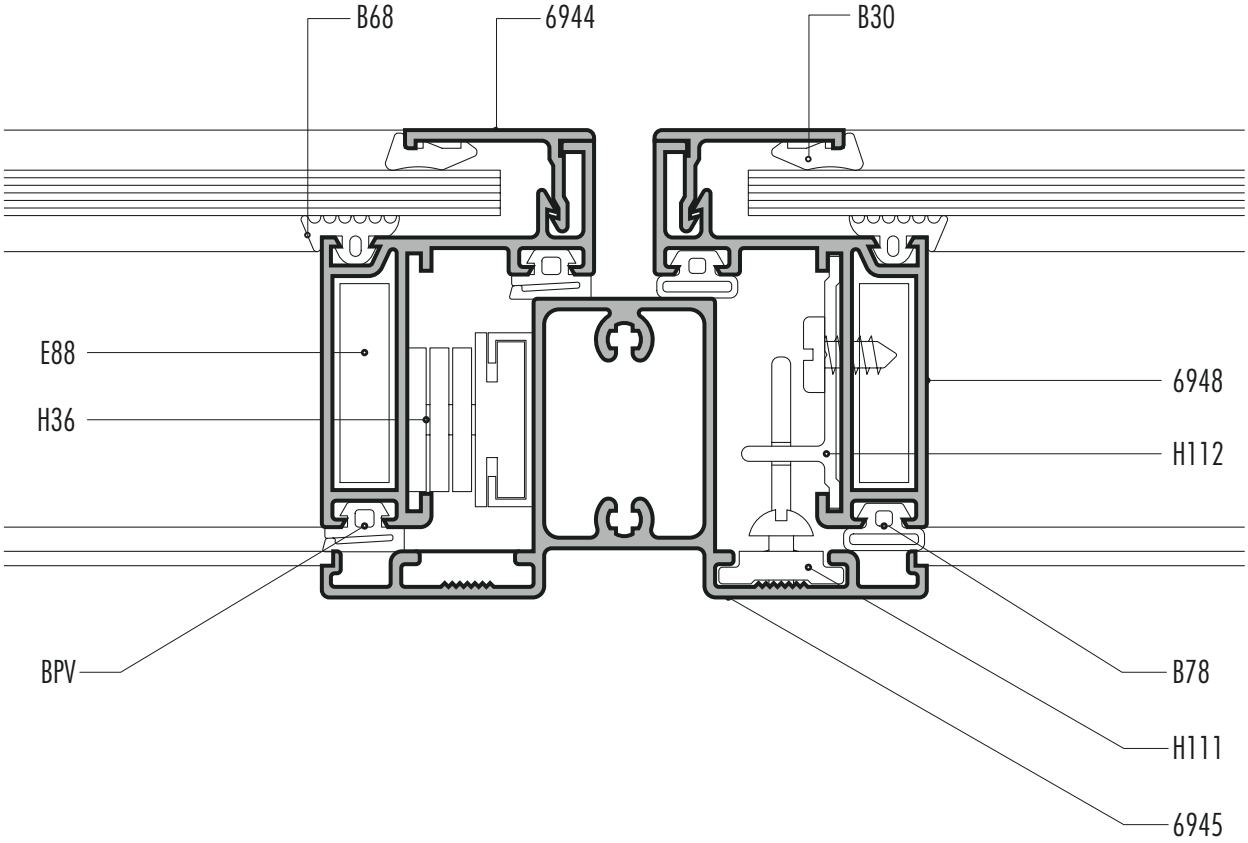

ESCALA: 1:1

PIEL DE VIDRIO		
01	13	OCTUBRE 2002

aluar
división elaborados

SISTEMA PIEL DE VIDRIO
columna reforzada corte horizontal

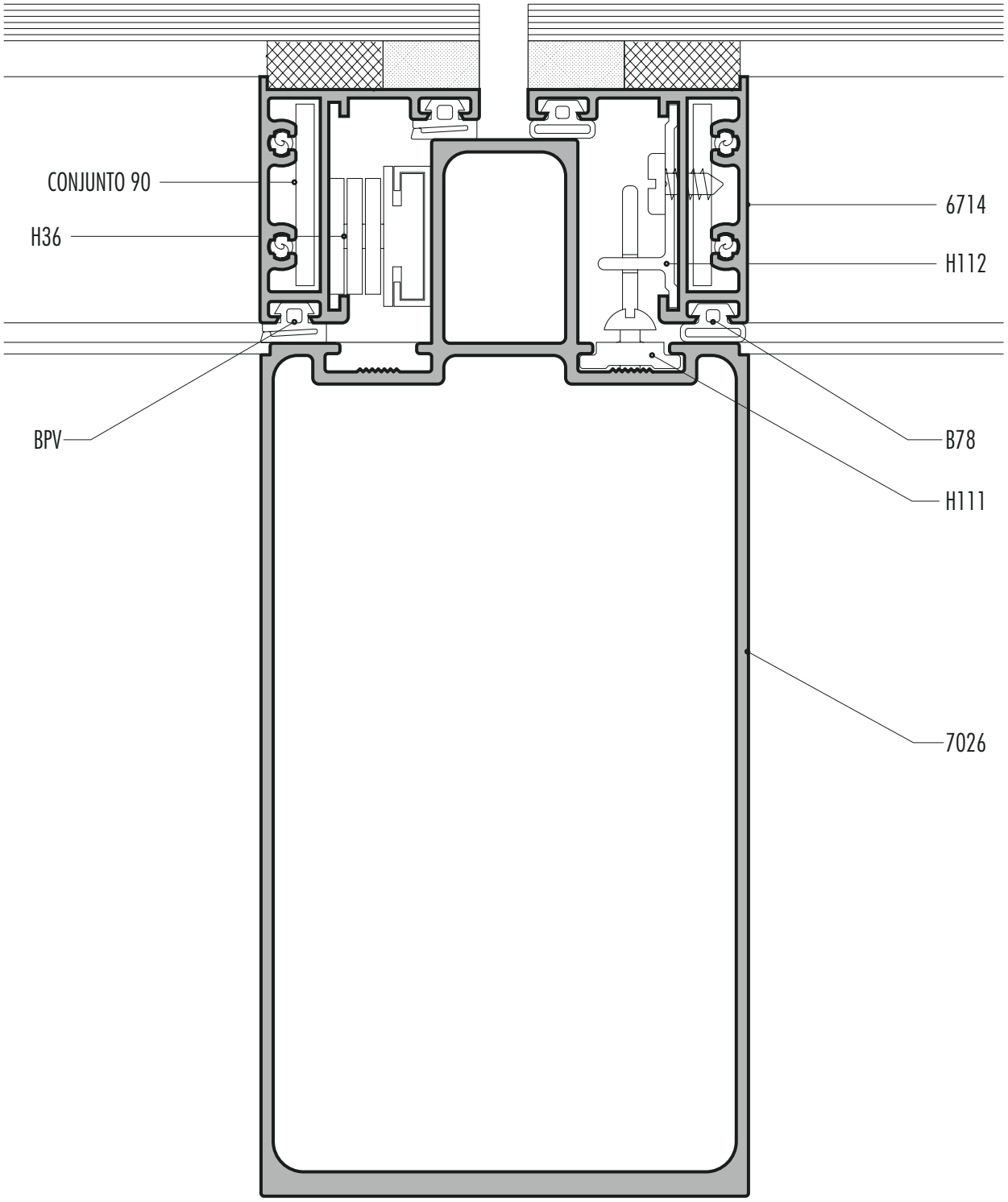

Jxx=480 cm4

ESCALA: 1:1

PIEL DE VIDRIO		
01	14	OCTUBRE 2002

aluar
división elaborados

SISTEMA PIEL DE VIDRIO
terminación inferior corte vertical

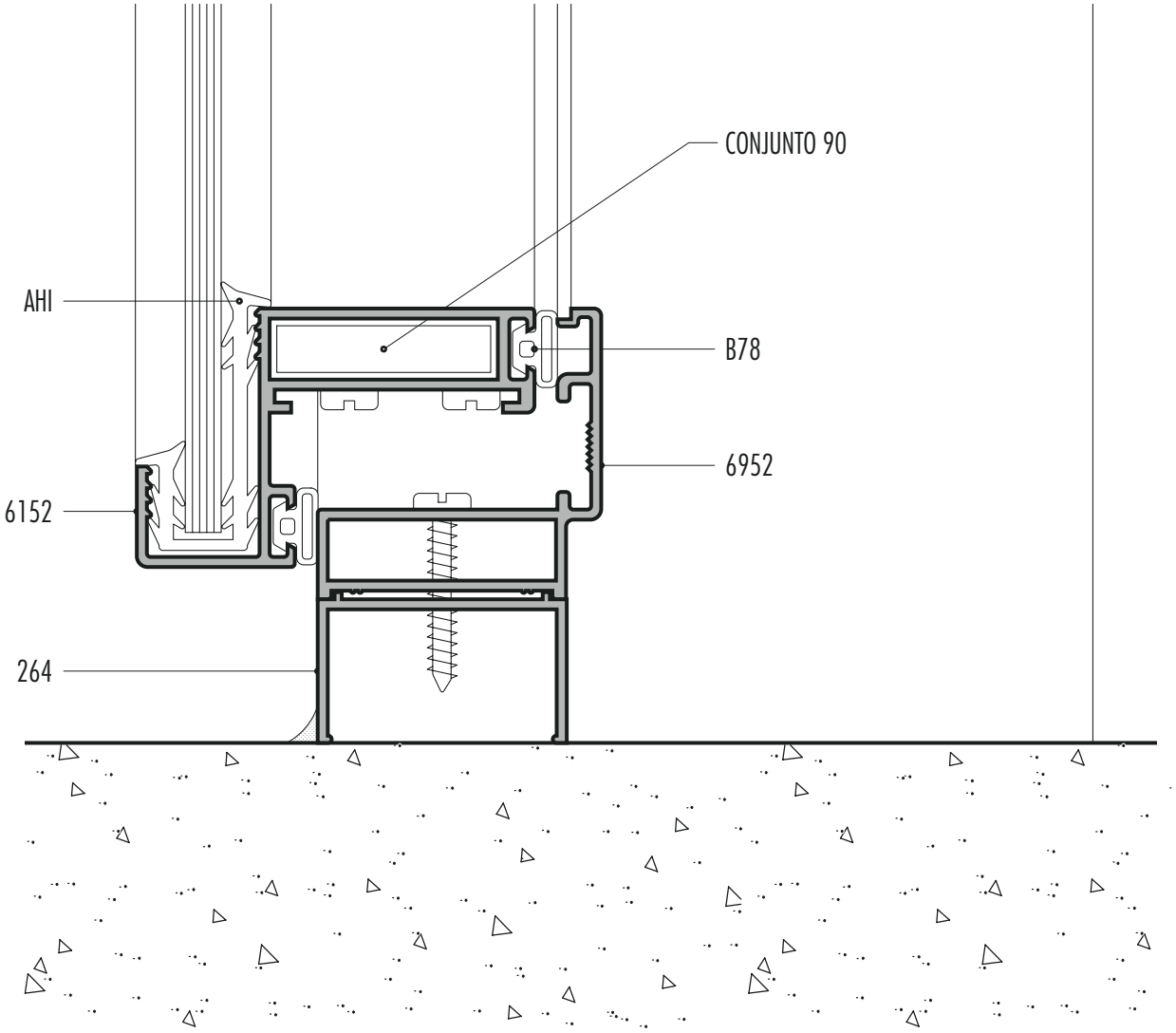

ESCALA: 1:1

PIEL DE VIDRIO		
01	15	OCTUBRE 2002

aluar
división elaborados

SISTEMA PIEL DE VIDRIO

terminación superior corte vertical

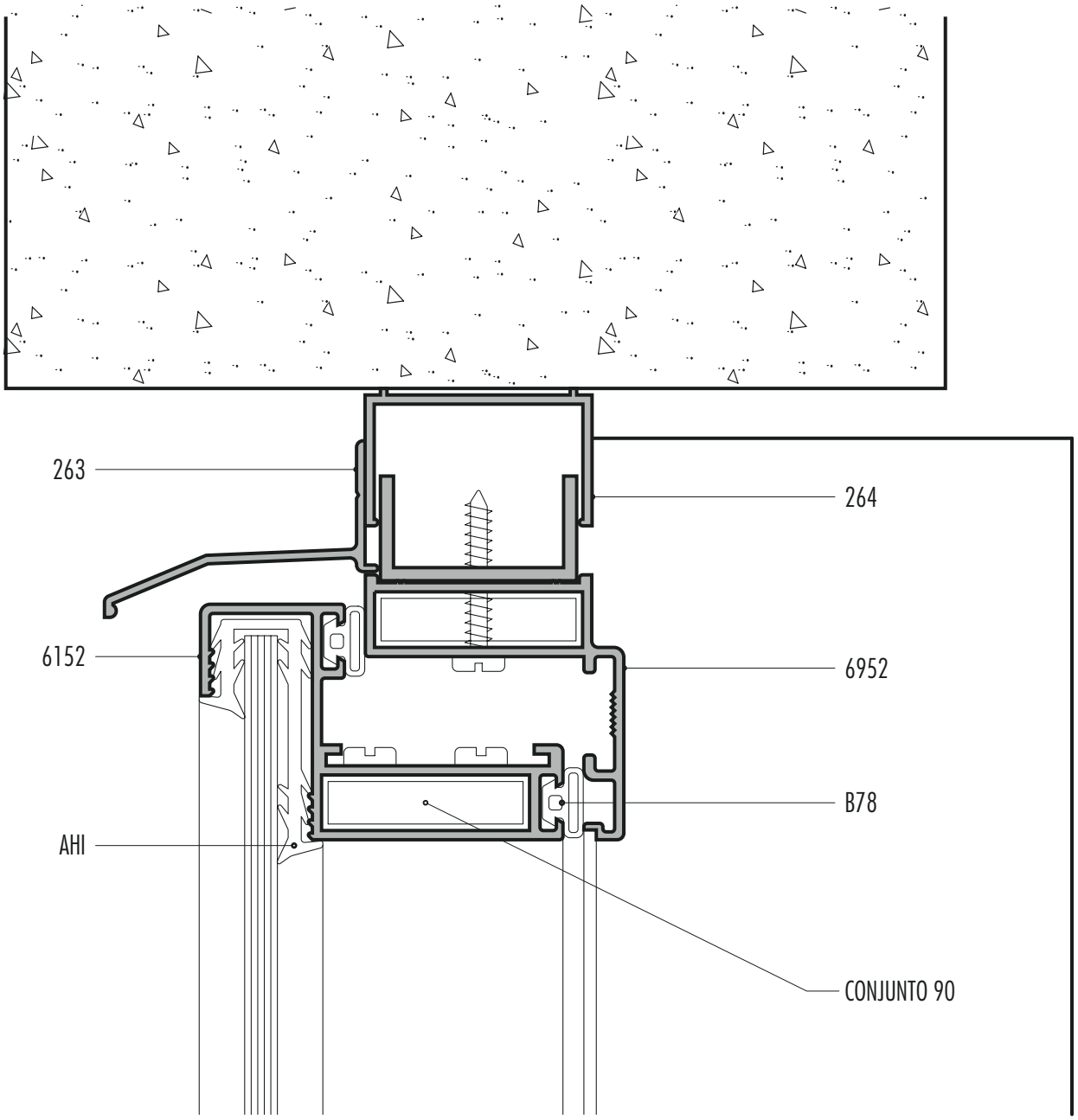

ESCALA: 1:1

PIEL DE VIDRIO		
01	16	OCTUBRE 2002

SISTEMA PIEL DE VIDRIO

cierre de losas corte vertical

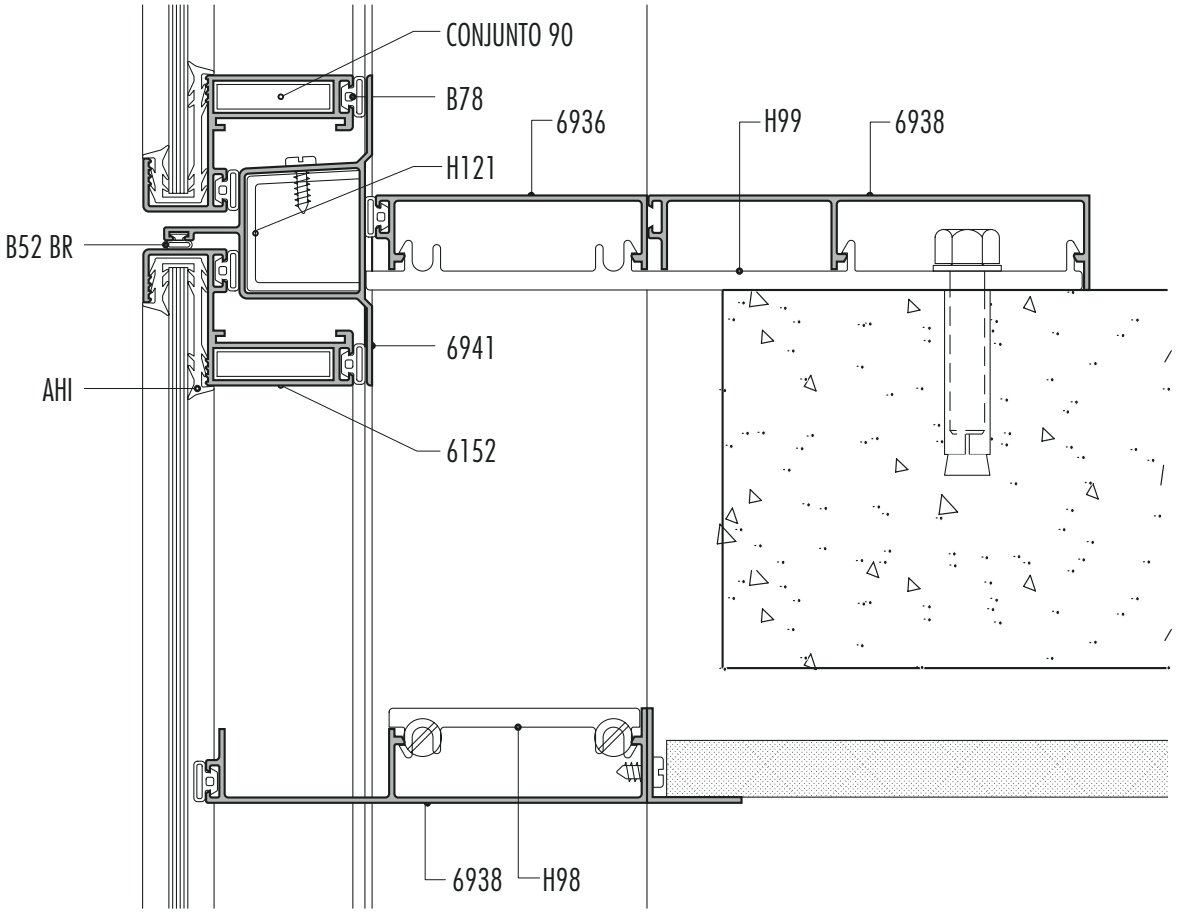

ESCALA: 1:2

PIEL DE VIDRIO		
01	17	OCTUBRE 2002

SISTEMA PIEL DE VIDRIO

detalle fijación corte vertical

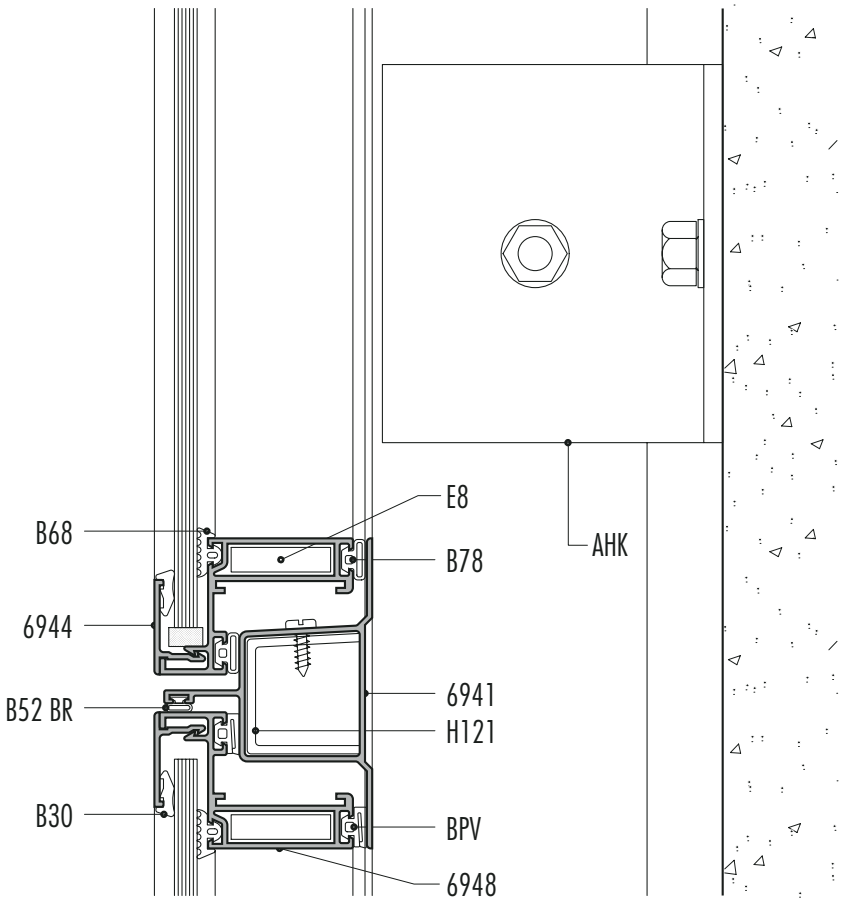

ESCALA: 1:2

PIEL DE VIDRIO		
01	18	OCTUBRE 2002

SISTEMA PIEL DE VIDRIO

detalle fijación corte horizontal

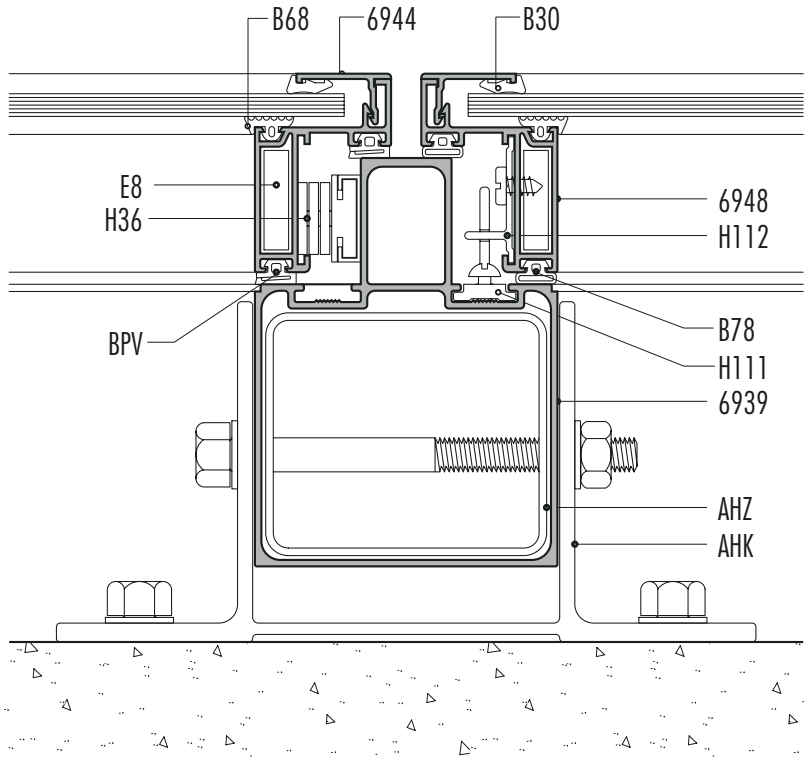

ESCALA: 1:2

PIEL DE VIDRIO		
01	19	OCTUBRE 2002

SISTEMA PIEL DE VIDRIO

cupertina para vidrio simple corte vertical

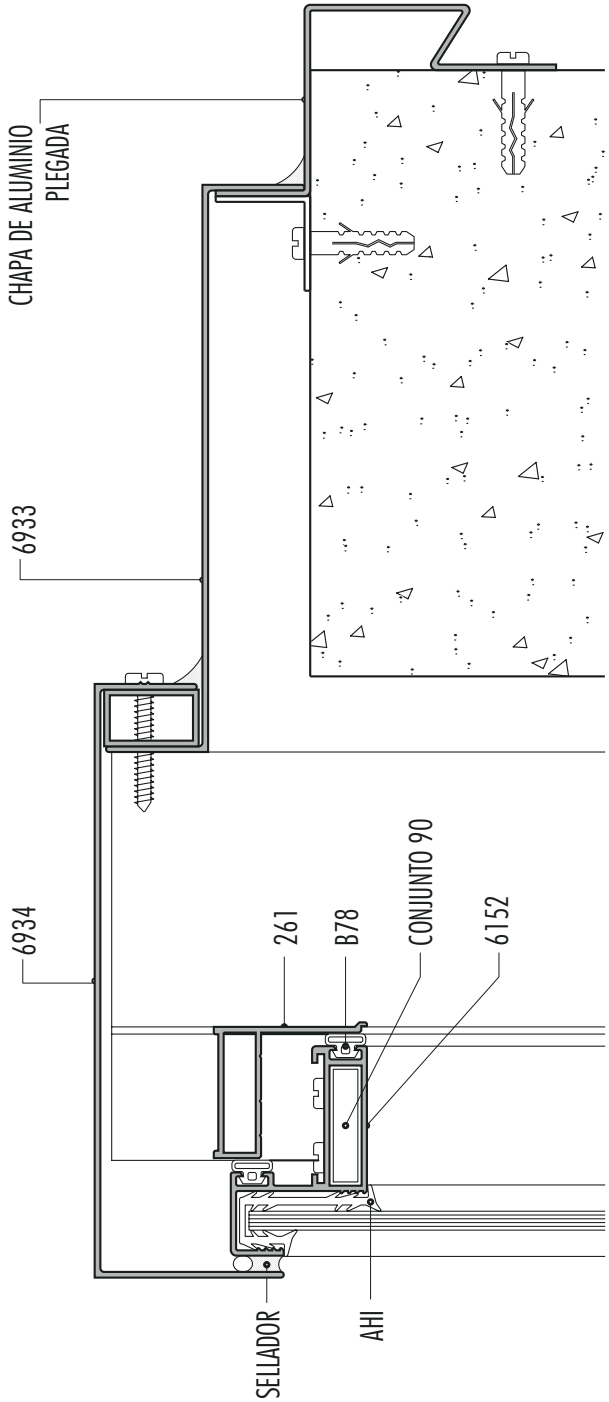

ESCALA: 1:2

PIEL DE VIDRIO		
01	20	OCTUBRE 2002

SISTEMA PIEL DE VIDRIO

cupertina para D.V.H. corte vertical

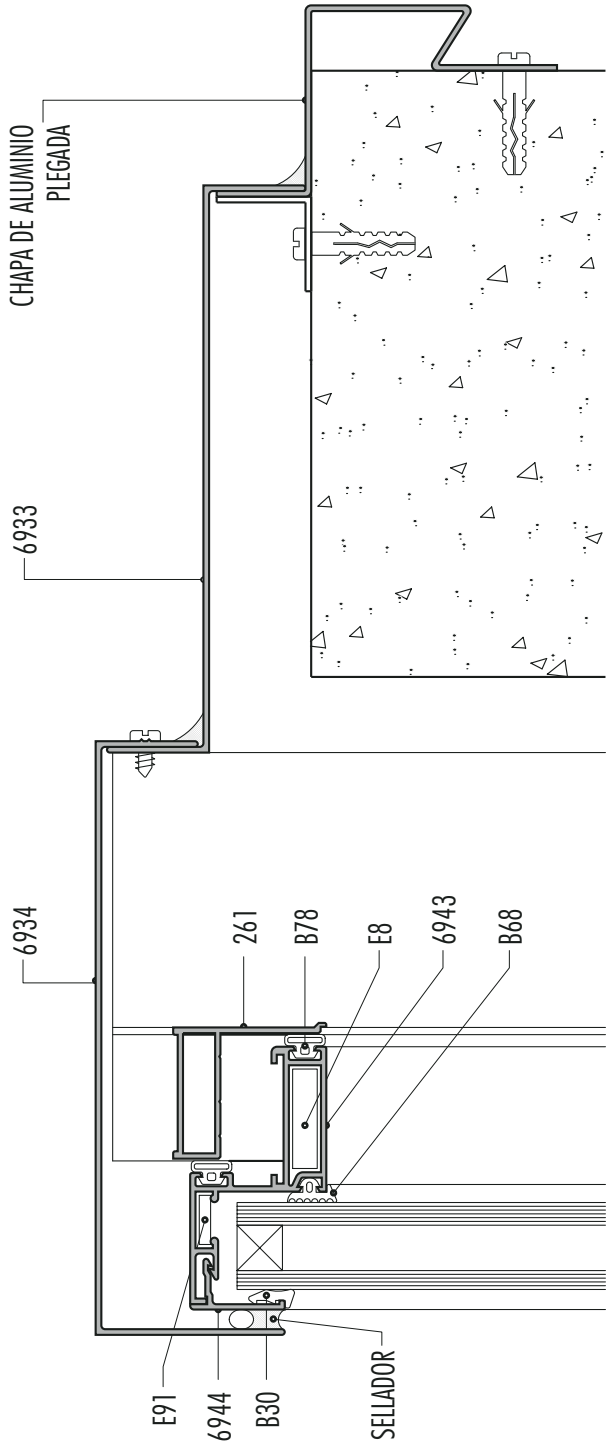

ESCALA: 1:2

PIEL DE VIDRIO		
01	21	OCTUBRE 2002

SISTEMA PIEL DE VIDRIO
terminación lateral corte horizontal

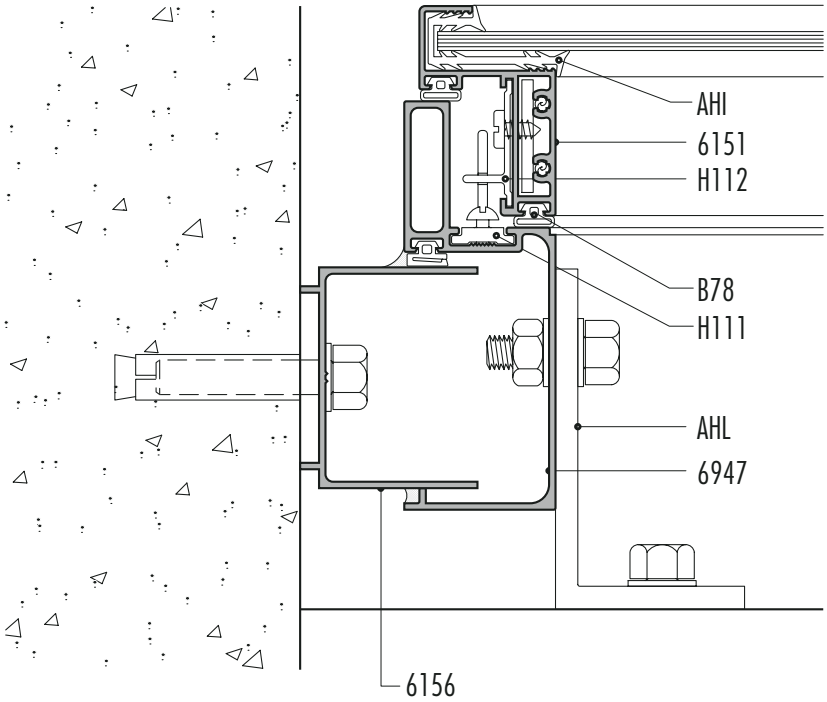

ESCALA: 1:2

PIEL DE VIDRIO		
01	22	OCTUBRE 2002

aluar
división elaborados

SISTEMA PIEL DE VIDRIO

rotula para vidrio con silicona - corte horizontal

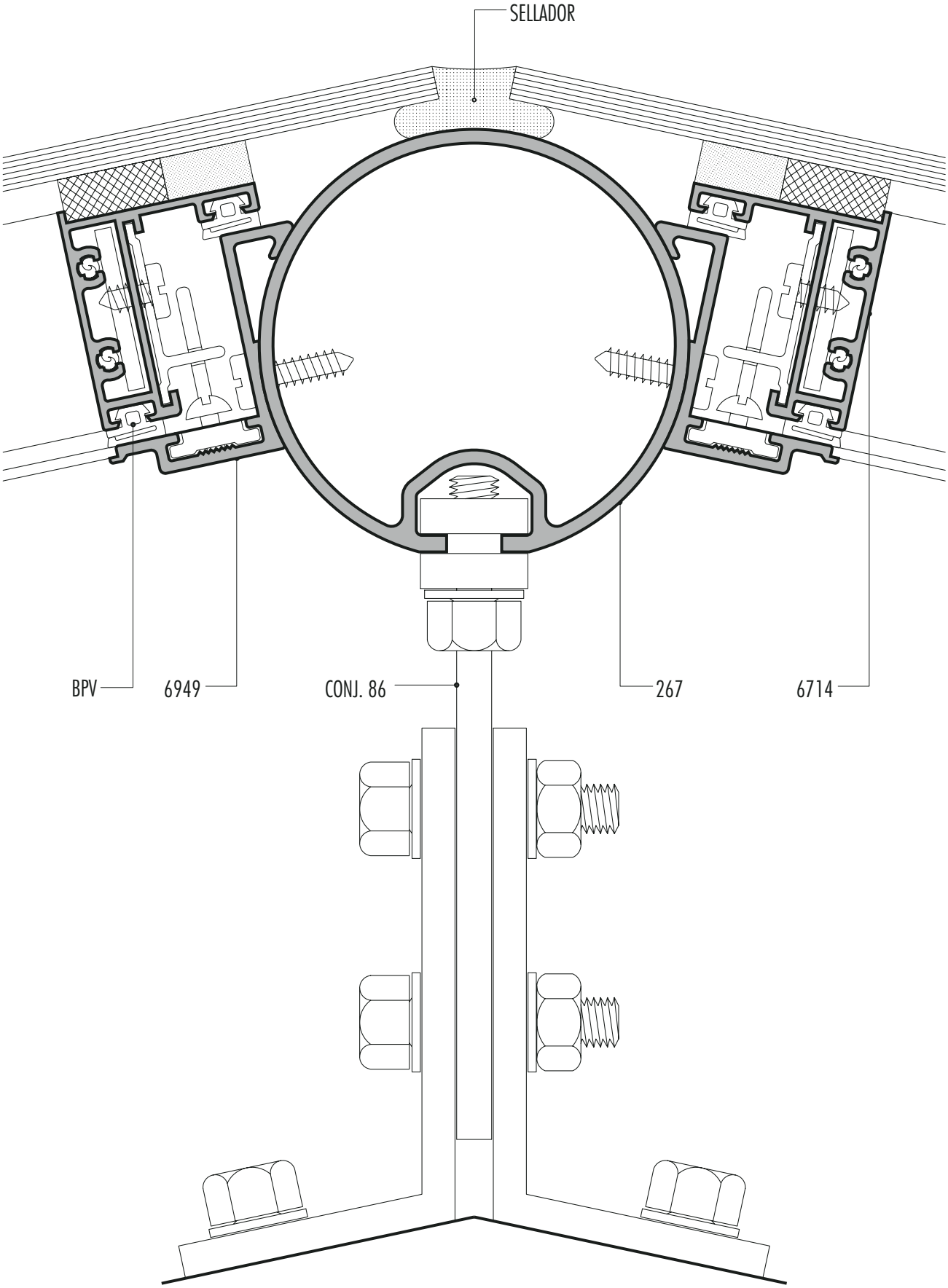

ESCALA: 1:1

PIEL DE VIDRIO		
01	23	OCTUBRE 2002

aluar
división elaborados

SISTEMA PIEL DE VIDRIO

rotula con vista de aluminio corte horizontal

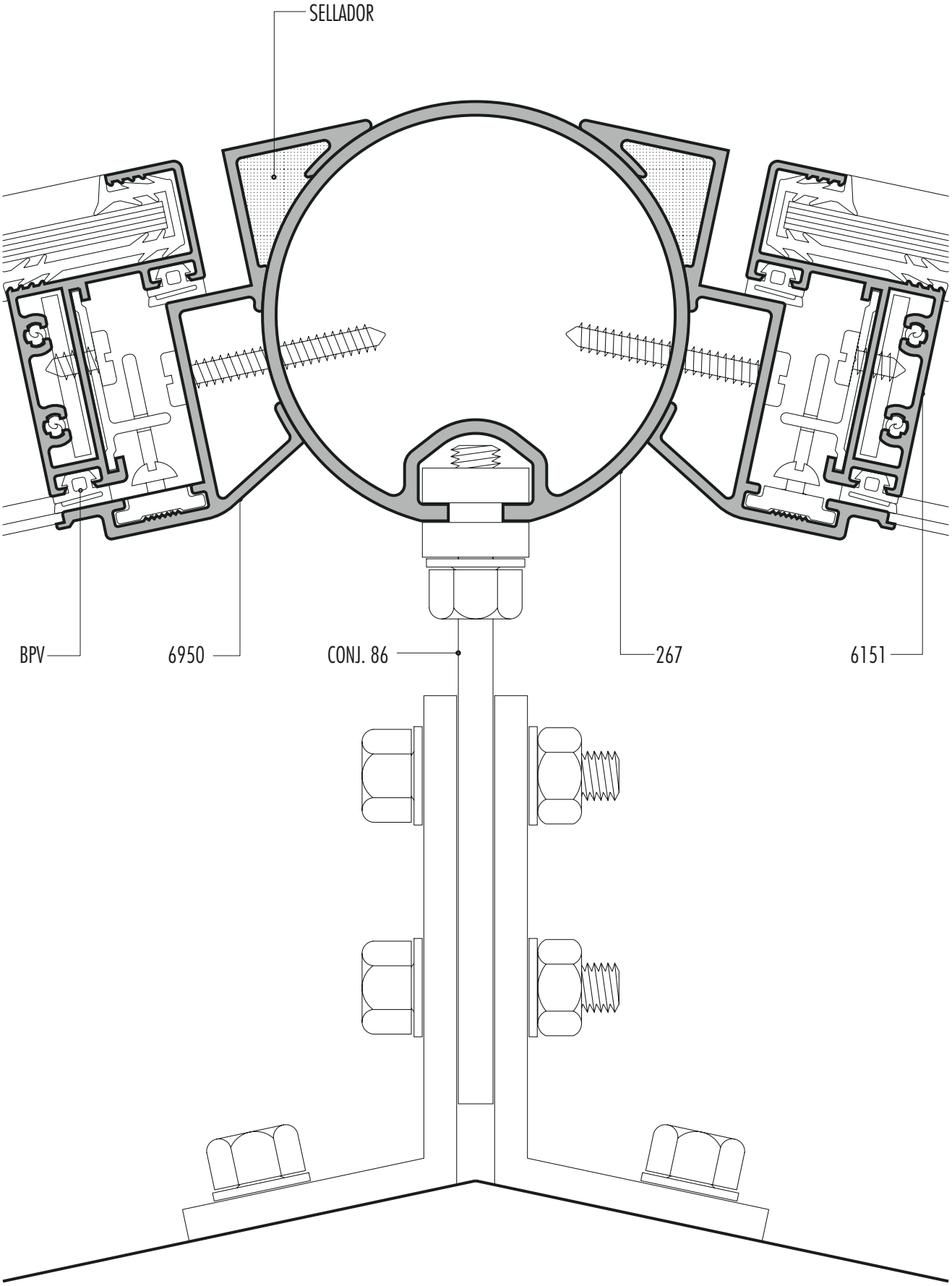

ESCALA: 1:1

PIEL DE VIDRIO		
01	24	OCTUBRE 2002

aluar
división elaborados

SISTEMA PIEL DE VIDRIO

detalle armado travesaño

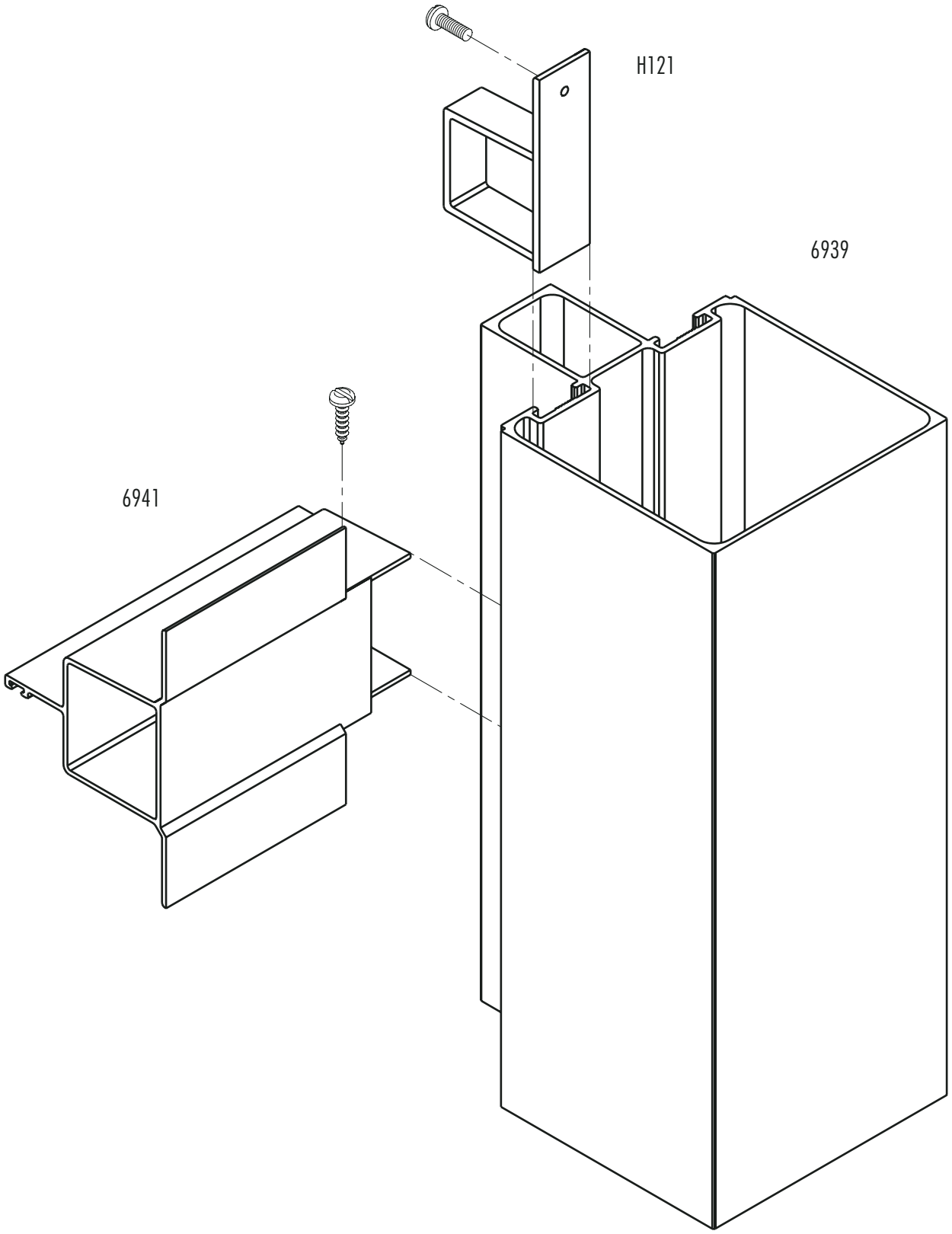

ESCALA: SE

PIEL DE VIDRIO		
01	25	OCTUBRE 2002

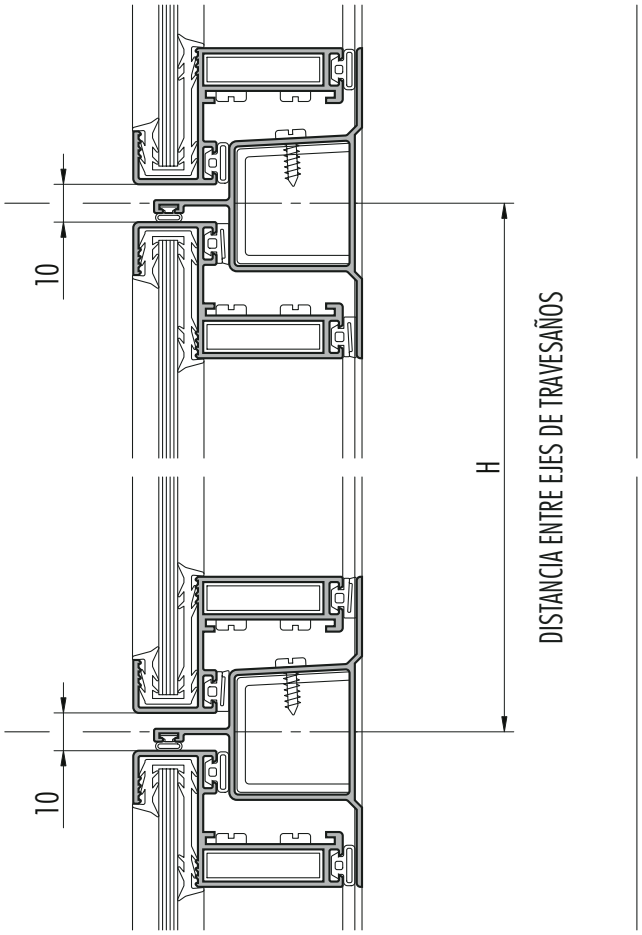

ANCHO DE HOJA= A-8
ALTO DE HOJA= H-10

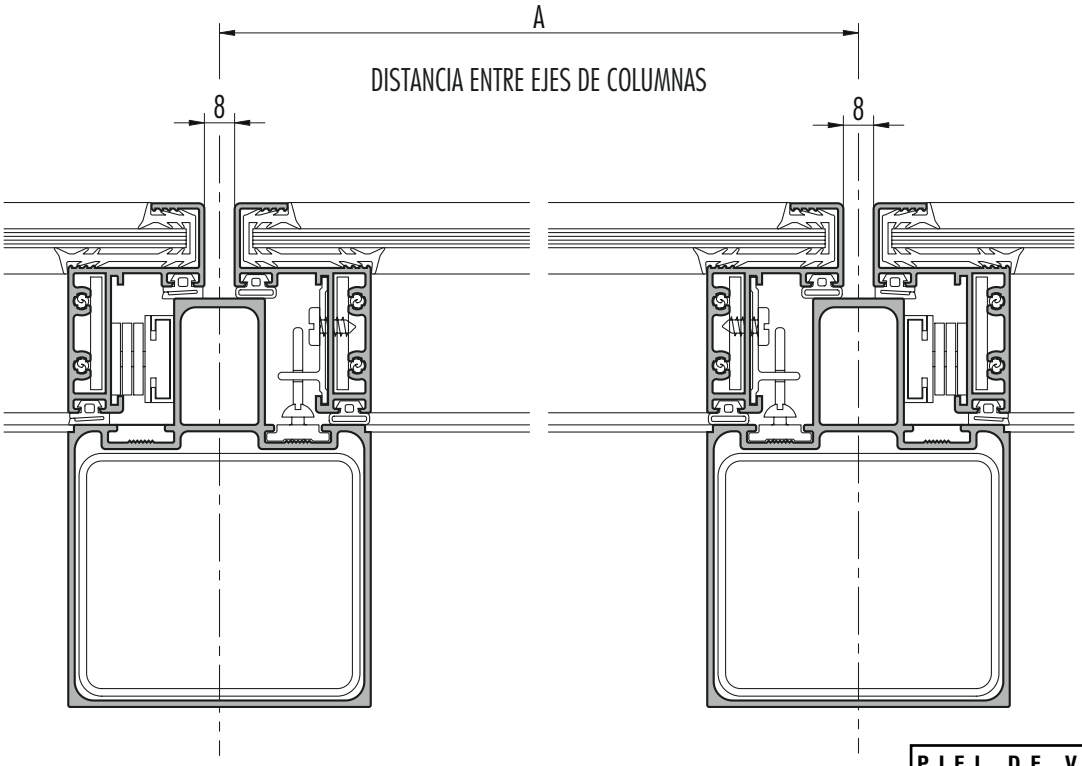

ESCALA: 1:2

PIEL DE VIDRIO		
01	26	OCTUBRE 2002

SISTEMA PIEL DE VIDRIO

mecanizado travesaño para perfil N 6945

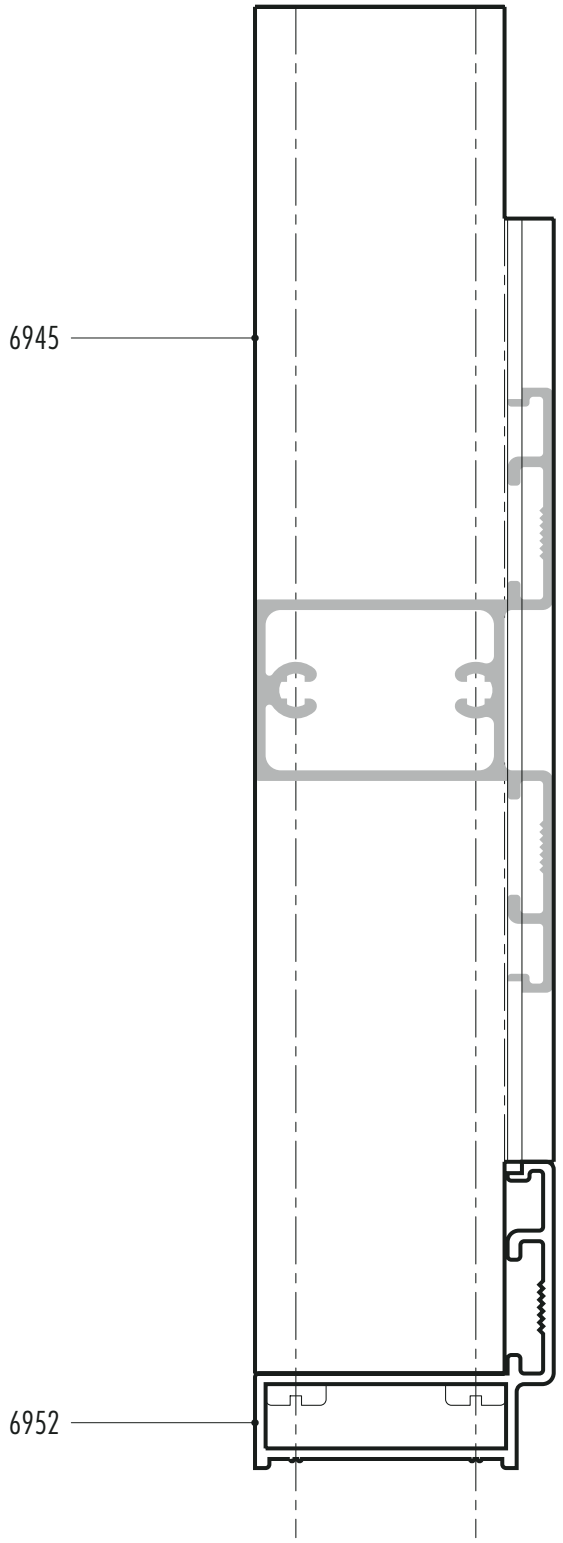

ESCALA: 1:1

PIEL DE VIDRIO		
01	27	OCTUBRE 2002

PAÑO FIJO

ALTO MÁXIMO: 2000 mm
ANCHO MÁXIMO: 1400 mm

Hasta 900 mm de alto del paño se deben colocar 2 conjuntos de presillas por lado
De 900 mm a 1500 mm de alto se deben colocar 3 conjuntos de presillas por lado.
De 1500 mm a 2000 mm de alto se deben colocar 4 conjuntos de presillas por lado.

VENTANA DESPLAZABLE

ALTO MÁXIMO: 1500 mm
ANCHO MÁXIMO: 1400 mm

Peso máximo de la hoja con tijera de acero inoxidable tipo Securistyle modelo Senator 550 ó Costwold modelo HD22: 70 kg (ancho max. 1300 mm./alto max. 1500 mm.)
Peso máximo de la hoja con tijera de acero inoxidable tipo Securistyle modelo President 730 ó Costwold modelo Validus: 100 kg (ancho max. 1400 mm./alto max. 1500 mm.)

NOTA: para ancho ó alto mayor de 1200 mm se recomienda el uso de limitadores de apertura

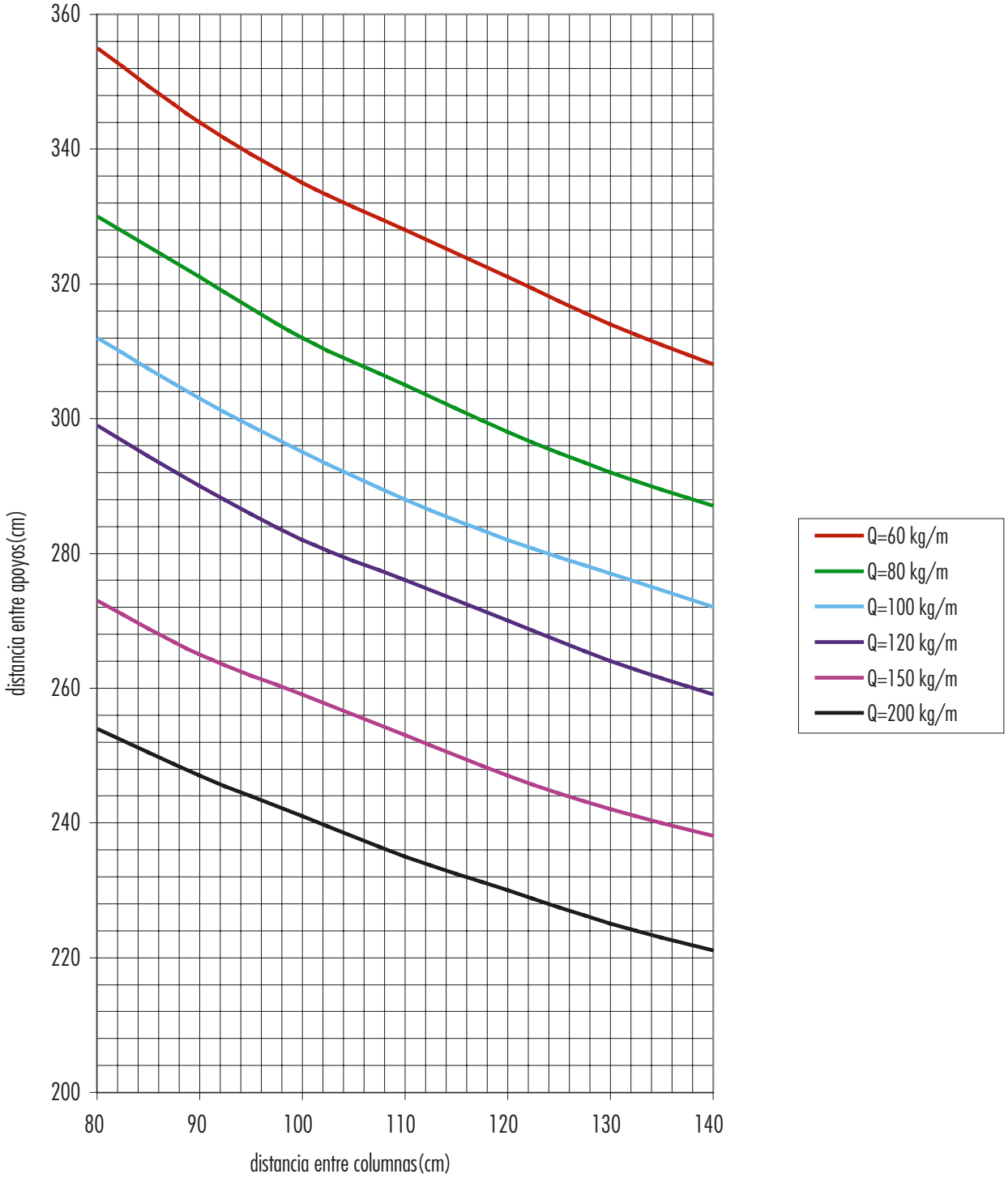
360
340
320
300
280
260
240
220
200
distancia entre apoyos (cm)
80
90
100
110
120
130
140
distancia entre columnas (cm)
Q=60 kg/m
Q=80 kg/m
Q=100 kg/m
Q=120 kg/m
Q=150 kg/m
Q=200 kg/m

Prohibida la modificación, publicación o venta; total o parcial de estos documentos, sin la previa autorización por parte de Aluar División Elaborados

Aluar División Elaborados en ningún caso será responsable por los deficientes trabajos ejecutados por terceros en aberturas armadas con nuestros perfiles.
Será de exclusiva responsabilidad del instalador y/o contratista la previa y correcta verificación del cálculo estructural.

aluar
división elaborados

Departamento Comercial: Tel.: (54 11) 4630-7030 • Fax: (54 11) 4630-7089 • **comerc.extruidos.elab@aluar.com.ar**
Centro de Asistencia Técnica: Tel.: (54 11) 4630-7031/4630-7038 • Fax: (54 11) 4630-7091 • **asistenciatecnica@aluar.com.ar**
Somellera 6456 • C1439GQF • Capital Federal • Argentina • **www.aluarelaborados.com.ar**