A30New
RPT

Catálogo Técnico

V0912

aluar
división elaborados

Indice

Detalle	página
Listado de perfiles	04
Perfiles escala 1:1	06
Listado de accesorios	11
Ventana y puerta corrediza	13
Paño fijo	22
Ventana de abrir/oscilo	24
Ventana desplazable	28
Puerta de rebatir de 1 hoja	30
Puerta de rebatir de 2 hojas	34
Mecanizados Puerta de rebatir	38
Mecanizados para escuadra de armado	43
Dimensiones de fabricación	45

Prohibida la modificación, publicación o venta, total o parcial de estos documentos, sin la previa autorización por parte de Aluar División Elaborados.

Aluar División Elaborados en ningún caso será responsable por los deficientes trabajos ejecutados por terceros en aberturas armadas con nuestros perfiles.
Será de exclusiva responsabilidad del instalador y/o contratista la previa y correcta verificación del cálculo estructural.

Perfil N°	Forma	Peso kg/m	Descripción
5989		0,141	Varilla de accionamiento
6046		0,259	Contravidrio recto
6048		0,197	Contravidrio curvo
6066		0,545	Premarco
6206		0,186	Tapa premarco
7541		0,599	Marco vent.abrir/oscilo/paño fijo/puerta reb. Parte exterior
7542		0,629	Marco vent.abrir/oscilo/paño fijo/puerta reb. Parte interior
7543		0,527	Hoja ventana de abrir/oscilo batiente Parte exterior
7544		0,761	Hoja ventana de abrir/oscilo batiente Parte interior
7545		0,373	Marco ventana desplazable Parte exterior
7546		0,621	Marco ventana desplazable Parte interior
7547		0,770	Hoja ventana desplazable Parte exterior
7548		0,767	Hoja ventana desplazable Parte interior
7549		0,821	Parante y cabezal de hoja puerta de rebatir Parte exterior
7550		1,040	Parante y cabezal de hoja puerta de rebatir Parte interior
7551		0,950	Zócalo y travesaño de hoja puerta de rebatir Parte Exterior

Tanto las dimensiones como los pesos se rigen de acuerdo a las tolerancias Aluar.
Los pesos consignados son estimados.

Perfil N°	Forma	Peso kg/m	Descripción
7552	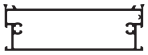	1,679	Zócalo y travesaño de hoja puerta de rebatir Parte Interior
7553		0,383	Complemento de zócalo puerta de rebatir
7554		0,429	Umbral de marco puerta de rebatir
7614		0,570	Encuentro central 2 hojas vent. abrir/puerta reb. Parte Exterior
7615		0,713	Encuentro central 2 hojas vent. abrir/puerta reb. Parte Interior
7616		0,772	Travesaño paño fijo Parte exterior
7617		0,707	Travesaño paño fijo Parte interior
7650		0,332	Complemento parante central
7651		0,513	Perfil media hoja corrediza
7652		0,756	Marco perimetral corrediza Parte exterior
7653		0,740	Marco perimetral corrediza Parte Interior
7654		0,181	Guía mosquitero marco corrediza
7655		0,813	Perfil media hoja corrediza reforzada

5989
0,141 kg/m
Varilla de accionamiento

6046
0,259 kg/m
Contravidrio

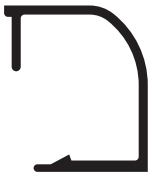

6048
0,197 kg/m
Contravidrio curvo

6066
0,545 kg/m
Premarco

6206
0,186 kg/m
Tapa premarco

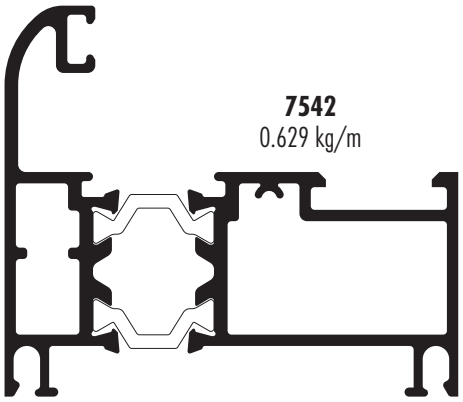

7541
0.599 kg/m

7542
0.629 kg/m

Marco ventana de abrir/oscilobatiente
paño fijo/puerta de rebatir

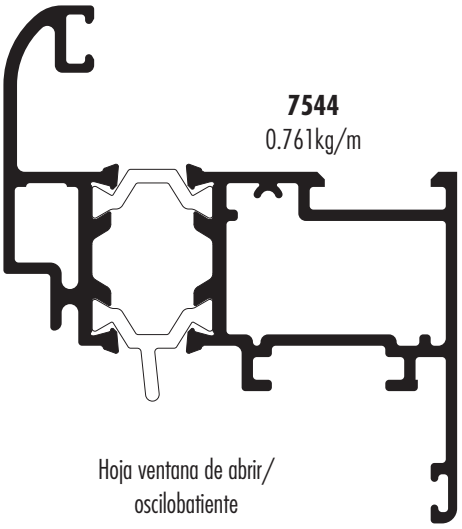

7543
0.527 kg/m

7544
0.761kg/m

Hoja ventana de abrir/
oscilobatiente

ESCALA 1:1

7546
0.621 kg/m

7545
0.373 kg/m

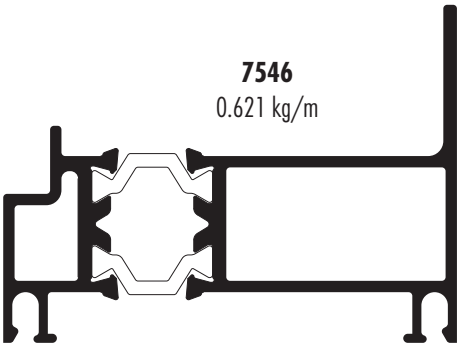

Marco ventana desplazable

7548
0.767 kg/m

7547
0.770 kg/m

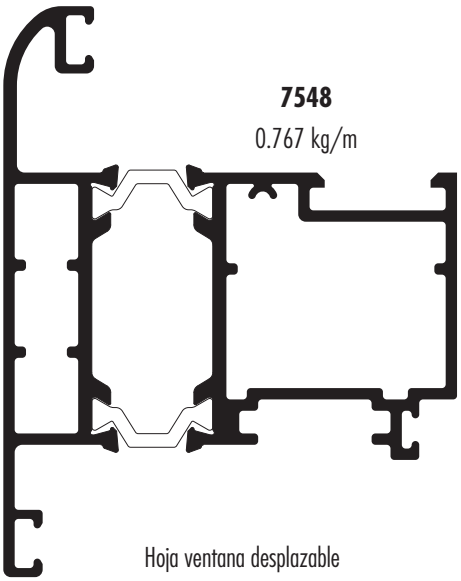

Hoja ventana desplazable

7553
0,383 kg/m

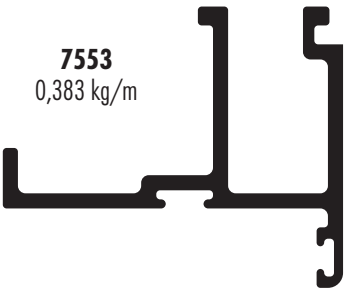

Complemento de zócalo
Puerta de rebatir

7550
1.040 kg/m

7549
0.821 kg/m

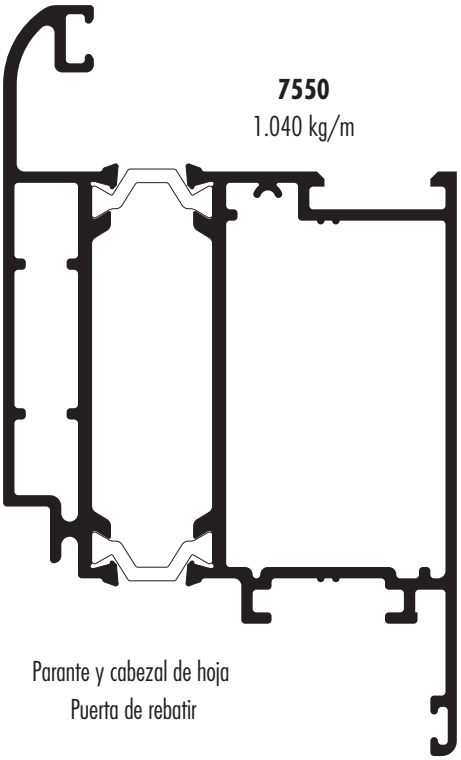

Parante y cabezal de hoja
Puerta de rebatir

7554
0,429 kg/m

Umbral de marco puerta de rebatir

ESCALA 1:1

7552
1.679 kg/m

7551
0.950 kg/m

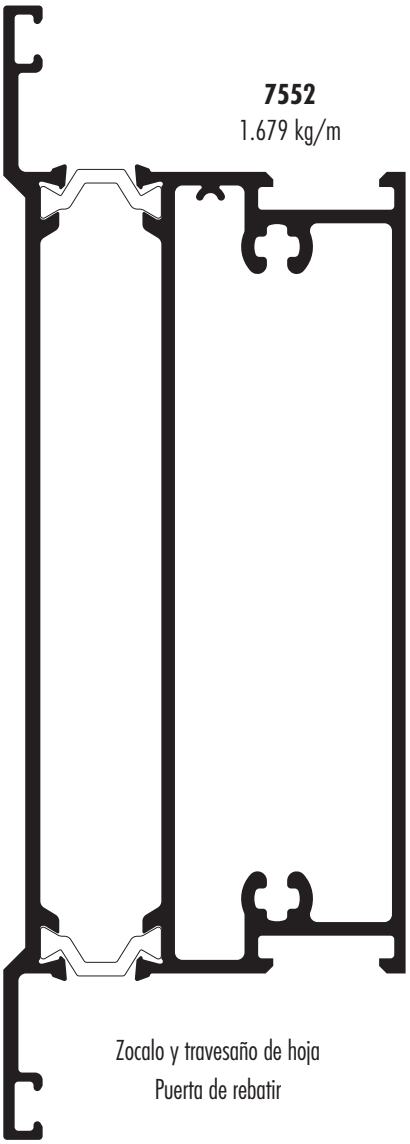

Zocalo y travesaño de hoja
Puerta de rebatir

7615
0.713 kg/m

7614
0.570 kg/m

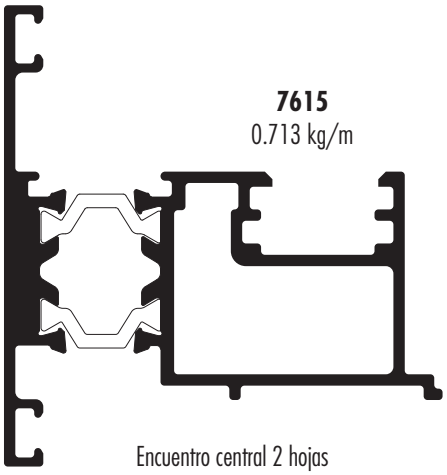

Encuentro central 2 hojas
Vent. abrir/puerta reb.

7617
0.707 kg/m

7616
0.772 kg/m

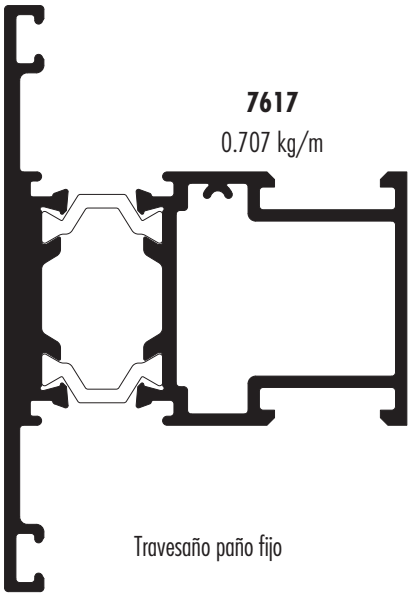

Travesaño paño fijo

ESCALA 1:1

7654
0.181 kg/m

Guía mosquitero marco corrediza

7652
0.756 kg/m

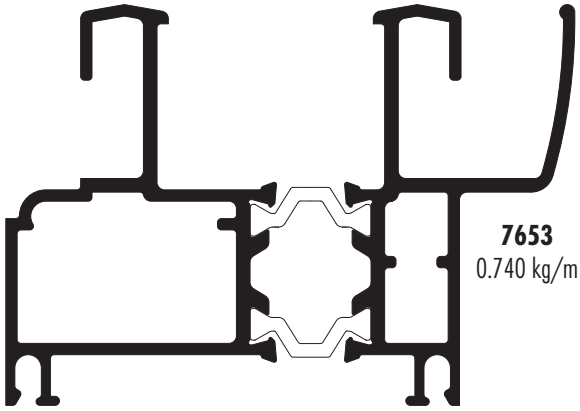

7653
0.740 kg/m

Marco perimetral corrediza

7651
0.513 kg/m

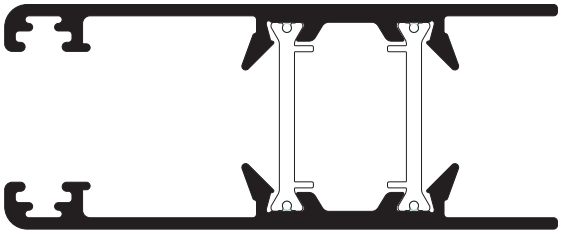

Hoja corrediza

7651
0.513 kg/m

7651
0.513 kg/m

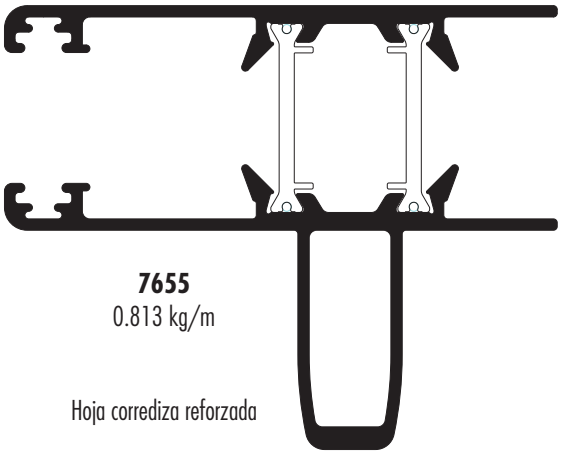

7655
0.813 kg/m

Hoja corrediza reforzada

7650
0.332 kg/m

Complemento parante central

ESCALA 1:1

Varilla tipo "C" de Poliamida de 16 mm Código ET-4689
Aplicación en marcos y hojas ventanas de abrir, desplazable, paño fijo, puerta de rebatir y marco ventana corrediza.
Largo 6050 mm.

Varilla tipo "CT" de Poliamida de 16 mm Código ET-4690
Aplicación en hojas batientes.
Largo 6050 mm.

Varilla tipo "P" de Poliamida de 25 mm Código ET-4837
Aplicación en hojas corredizas.
Largo 6050 mm.

Perfil tipo "U" de PVC de 29.7x21.5 Código ET-4838
Aplicación canal entre guias ventana y puerta corrediza
Largo 6050 mm.

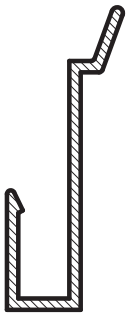

Perfil tipo "J" de PVC de 40x9.75 Código ET-4839
Aplicación cruce central de hojas ventana y puerta corrediza
Largo 6050 mm.

Código	Descripción
B29	BURLETE CUÑA 2mm
B30	BURLETE CUÑA 3 mm
B31	BURLETE CUÑA 4 mm
B57	BURLETE TAPA PREMARCO
B68	BURLETE EXTERIOR PARA VIDRIO
B69	BURLETE MARCO-PREMARCO
B79	BURLETE CONTACTO INTERIOR
B80	BURLETE CONTACTO EXTERIOR
B81	BURLETE JUNTA ABIERTA
C11	FELPA DE POLIPROPILENO 5x6 mm
C14	FELPA DE POLIPROPILENO 7x6 mm CON FIN-SEAL
E66	ESCUADRA DE ALINEAMIENTO TAPA PREMARCO
E78	ESCUADRA DE ARMADO PREMARCO
E84	ESCUADRA DE ARMADO PARA TRAVESAÑO PAÑO FIJO
E98	ESCUADRA DE ALINEAMIENTO HOJAS CORREDIZAS
E99	ESCUADRA DE ALINEAMIENTO MARCOS Y HOJAS PARTE EXTERIOR
E101	ESCUADRA DE ARMADO MARCOS Y HOJAS (MONTICELLI ART. 0409)
E102	ESCUADRA DE ARMADO HOJA PUERTA DE REBATIR (MONTICELLI ART. 0376)
E103	ESCUADRA SUPLEMENTARIA HOJA PUERTA DE REBATIR
E104	ESCUADRA DE ARMADO HOJA CORREDIZA
H36-A	BISAGRA A FRICCION SECURISTYLE SENATOR 250 ó COTSWOLD HD10
H36-B	BISAGRA A FRICCION SECURISTYLE SENATOR 400 ó COTSWOLD HD16
H36-C	BISAGRA A FRICCION SECURISTYLE SENATOR 550 ó COTSWOLD HD22
H36-D	BISAGRA A FRICCION SECURISTYLE PRESIDENT 730A ó COTSWOLD VALIDUS
H36-E	LIMTADOR DE APERTURA PARA BISAGRA A FRICCION
H42	PASADOR PARA PUERTA DE REBATIR-GIESSE "SUPERGIAP" ART.2153 ó SAVIO "CHIUDO" ART. 1541.802
H43	TRABA VARILLAS Y TERCER CIERRE-GIESSE ART.1322 ó SAVIO ART.1404
H44	SOPORTE HOJAS DE ABRIR-GIESSE ART.2390 ó SAVIO ART. 1410.701
H45	MECANISMO BASICO OSCILO-BATIENTE-GIESSE ART.4501 ó SAVIO ART. 3000
H45/F	FALLEBA PARA VENTANA OSCILO-BATIENTE-GIESSE "EURO" ART. 1090 ó SAVIO "MANON" ART.873
H45/F	FALLEBA PARA VENTANA OSCILO-BATIENTE-GIESSE "PRIMA" ART. 1110 ó SAVIO "GIOCONDA" ART. 883
H47	FALLEBA PARA VENTANA DE ABRIR-GIESSE "PRIMA" ART. 1010 ó SAVIO "GIOCONDA" ART. 880
H48	FALLEBA PARA VENTANA DE ABRIR-GIESSE "EURO" ART. 1000 ó SAVIO "MANON" ART. 870
H49	PASADOR PARA VENTANA DE ABRIR-GIESSE "GIAP" ART.2111 ó SAVIO "CHIUDO" ART. 1541.1
H50	MANIJA DOBLE BALANCIN-GIESSE "MASTERPLAST" ART.2456 ó SAVIO "MANON" ART. 874
H51	CERRADURA CILINDRO PARA PUERTA DE REBATIR-WELKA ART. 101.35.04.0-47 ó FACCHINETTI ART. A17
H61	BISAGRA DE 2 PIEZAS-GIESSE "FLASH" ART. 0120 ó SAVIO "MORSA 2" ART. 1121.1
H62	BISAGRA DE 3 PIEZAS-GIESSE "BRIDGE" ART. 0110 ó SAVIO "MORSA 3" ART. 1122.1
H78	TRABA VARILLAS DOBLE-GIESSE ART.2337 ó SAVIO ART. 1416.5
H79	TERMINAL DE VARILLAS-GIESSE ART. 2114 ó SAVIO ART. 1485
H80	TERCER CIERRE DE FALLEBAS-GIESSE ART. 2315 ó SAVIO 1464
H81	BISAGRA DE 2 PIEZAS PARA TERCER HOJA-GIESSE "FLASH" ART.0121 ó SAVIO "MORSA 2" ART. 1123
H82	BISAGRA DE 3 PIEZAS PARA TERCER HOJA-GIESSE "BRIDGE" ART. 0111 ó SAVIO "MORSA 3" ART.
H83	PASADOR PARA SEGUNDA HOJA OSCILO-BATIENTE-GIESSE ART. 4261 ó SAVIO ART 3000.840

Código	Descripción
H84	FALLEBA PARA VENTANA DE ABRIR CON LLAVE-GIESSE "EUROKEY" ART. 1130 ó SAVIO "MANON" ART. 870.752
H85	FALLEBA PARA VENTANA DE ABRIR-GIESSE "STARDUE" ART. 0956 ó SAVIO "FUORI" ART. 915
H86	CONJUNTO FALLEBA P/ VENT. DESPLAZABLE-GIESSE "NOVA" ART. 1004 ó SAVIO "TURANDOT" ART.879
H88	LIMITADOR DE APERTURA PARA VENTANA DE ABRIR-GIESSE "AERANTA" ART.2230 ó SAVIO ART. 1463
H91	ALDABA PARA VENTANA DESPLAZABLE-GIESSE "BRAVO PRIMA" ART. 1641 ó SAVIO "CP20"
H92	ALDABA PARA VENTANA DESPLAZABLE-GIESSE "BRAVO EURO" ART. 1651 ó SAVIO "CP20"
H93	MANIJA DOBLE BALANCIN-GIESSE "PRIMA" ART.2472 ó SAVIO "GIOCONDA" ART. 884
H108	MECANISMO PARA CORREDIZA PARALELA
H123	CIERRE LATERAL HOJAS CORREDIZAS CON TRABAS DE APLICAR
R48	RUEDA REGULABLE SIMPLE VENTANA Y PUERTA CORREDIZA
R49	RUEDA REGULABLE DOBLE VENTANA Y PUERTA CORREDIZA
S9	GRAMPA DE AMURE
T1	TORNILLO PARKER CABEZA FIJADORA N° 10 x 1 1/2'
T15	TORNILLO PARKER CABEZA FIJADORA N° 8 x 1 1/2"
T20	TORNILLO PARKER CABEZA FIJADORA N° 12 x 1 1/2'
T22	TORNILLO PARKER CABEZA FIJADORA N° 10 x 1'
T88	TACO REGULADOR MARCO-PREMARCO
T96	CLIP CONTRAVIDRIOS CURVOS
T100	TAPA TORNILLO PARA T20 PUERTA DE REBATIR (AGUJERO DIAMETRO 12 mm)
T115	CLIP TAPA PREMARCO
T118	TAPON GUIA PARANTE CENTRAL CORREDIZA
T127	CONJUNTO TOPE HOJA PARANTE LATERAL CORREDIZA
T128	TAPON PARANTE CENTRAL REFORZADO CORREDIZA
T131	CLAPETA TAPA DESAGÜE
T136	TAPON ENCUENTRO CENTRAL VENTANA DE ABRIR/PUERTA DE REB
T137	TAPON CRUCE CENTRAL DE HOJAS CORREDIZAS
T138	TAPON DE HERMETICIDAD CAJA DE AGUA CORREDIZA

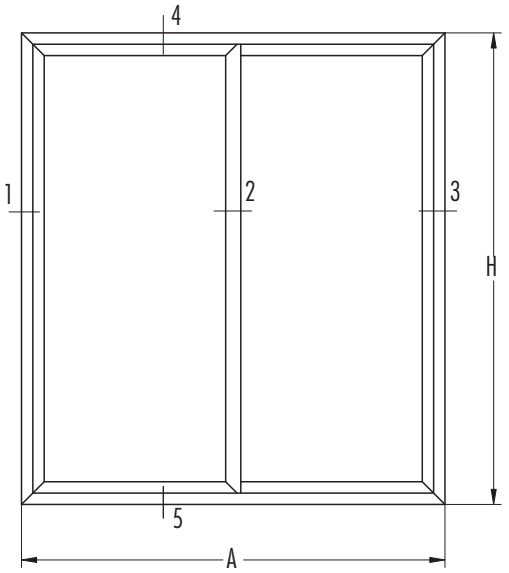

SECCION 4-5

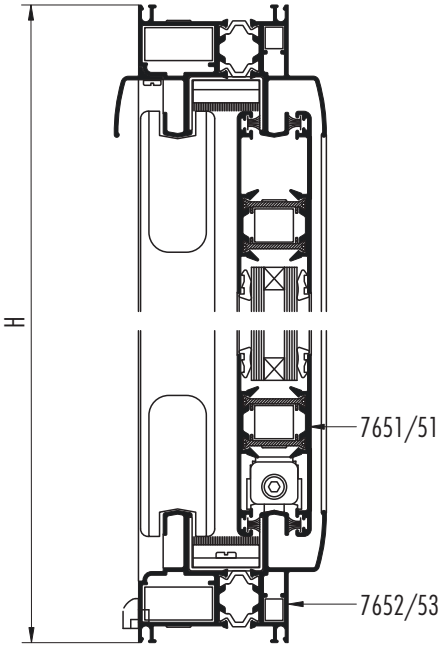

SECCION 1-2-3

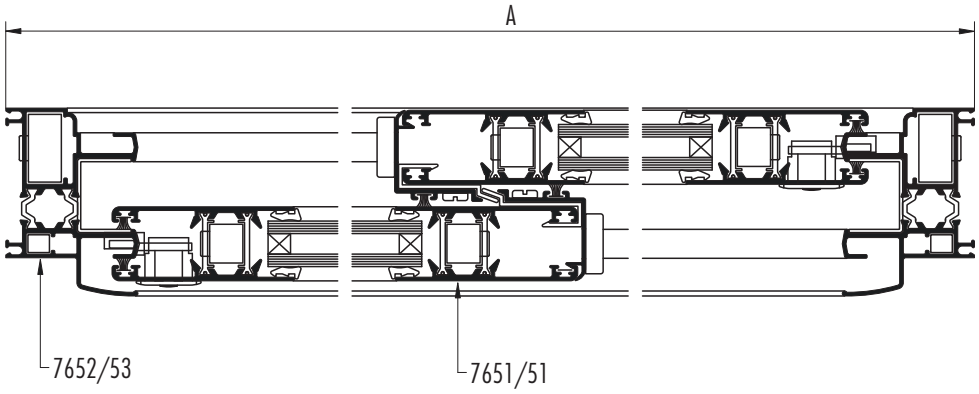

Dimensiones de corte de perfiles

A ancho total del marco **H** altura total del marco

cantidad de piezas	perfil Nº	descripción	medida mm	corte
2	6066	Jambas premarco	H + 37	45-45
2	6066	Umbral y dintel premarco	A + 37	45-45
2	6206	Jambas tapa premarco	H + 54	45-45
2	6206	Cabezal y zócalo tapa premarco	A + 54	45-45
2	7652/53	Jambas marco	H	45-45
2	7652/53	Umbral y dintel marco	A	45-45
4	7651/51	Parante central y lateral de hoja	H-86	45-45
4	7651/51	Cabezal y zócalo de hoja	(A/2)-8	45-45
2	7650	Suplemento parante central	H-86	90-90

SECCION 1

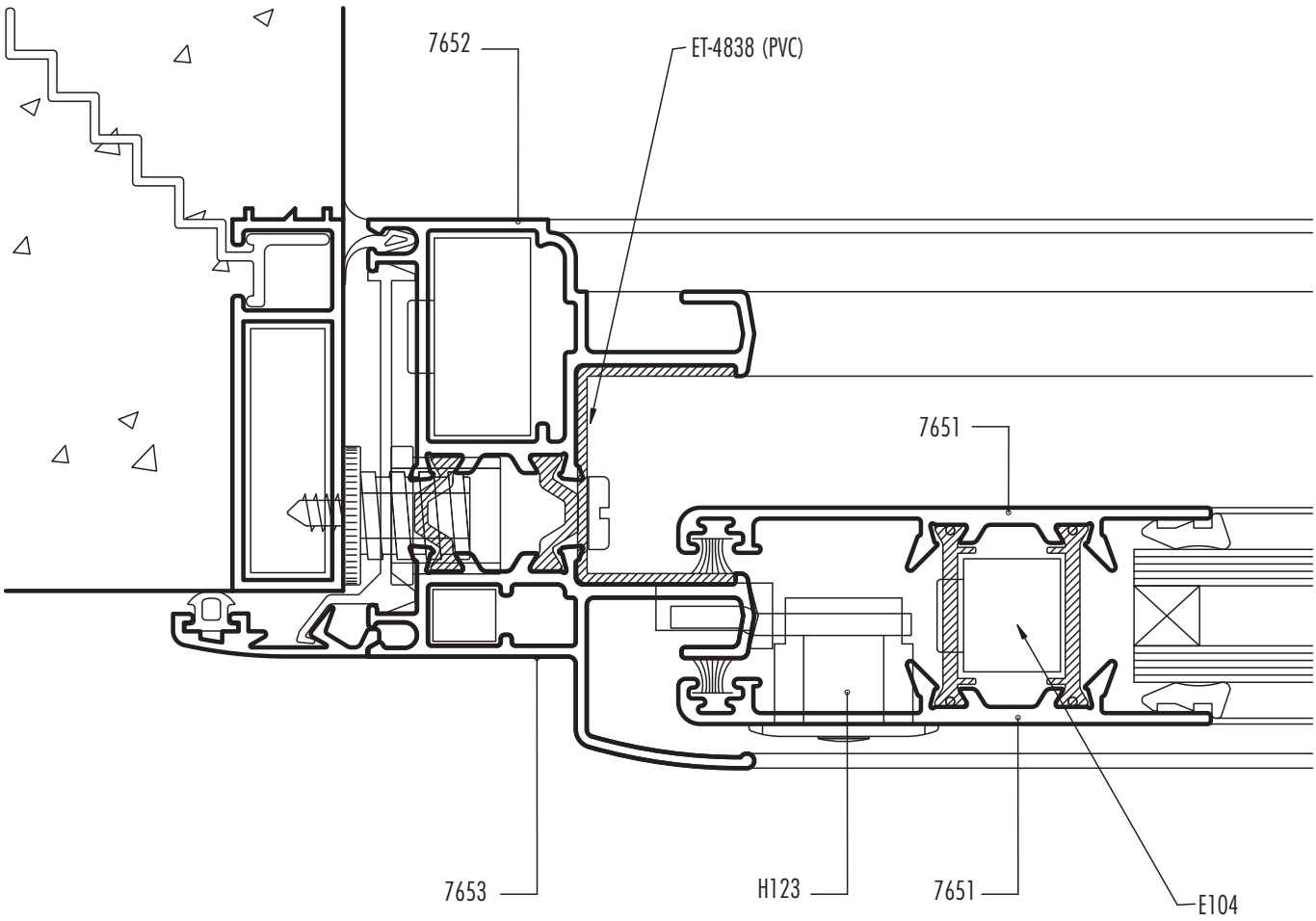

ESCALA 1:1

Diseño Industrial Registrado

SECCION 2

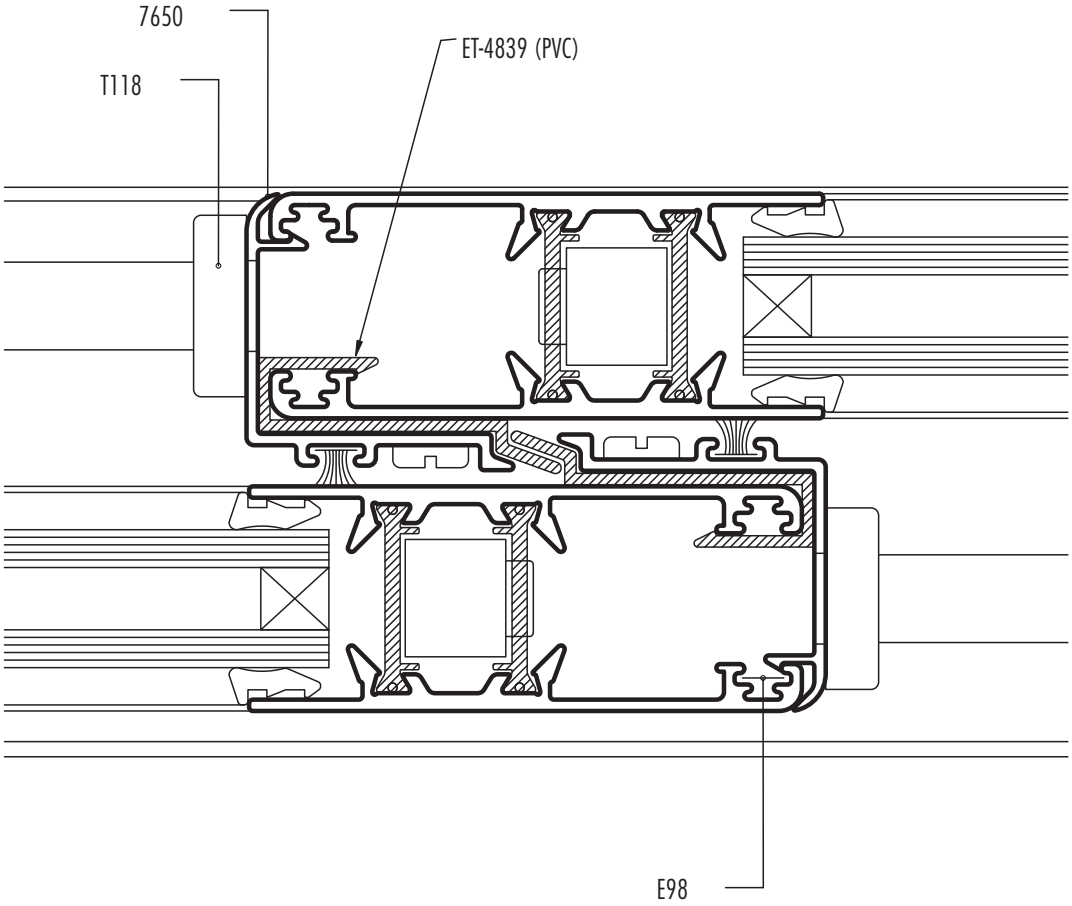

ESCALA 1:1

Diseño Industrial Registrado

SECCION 5

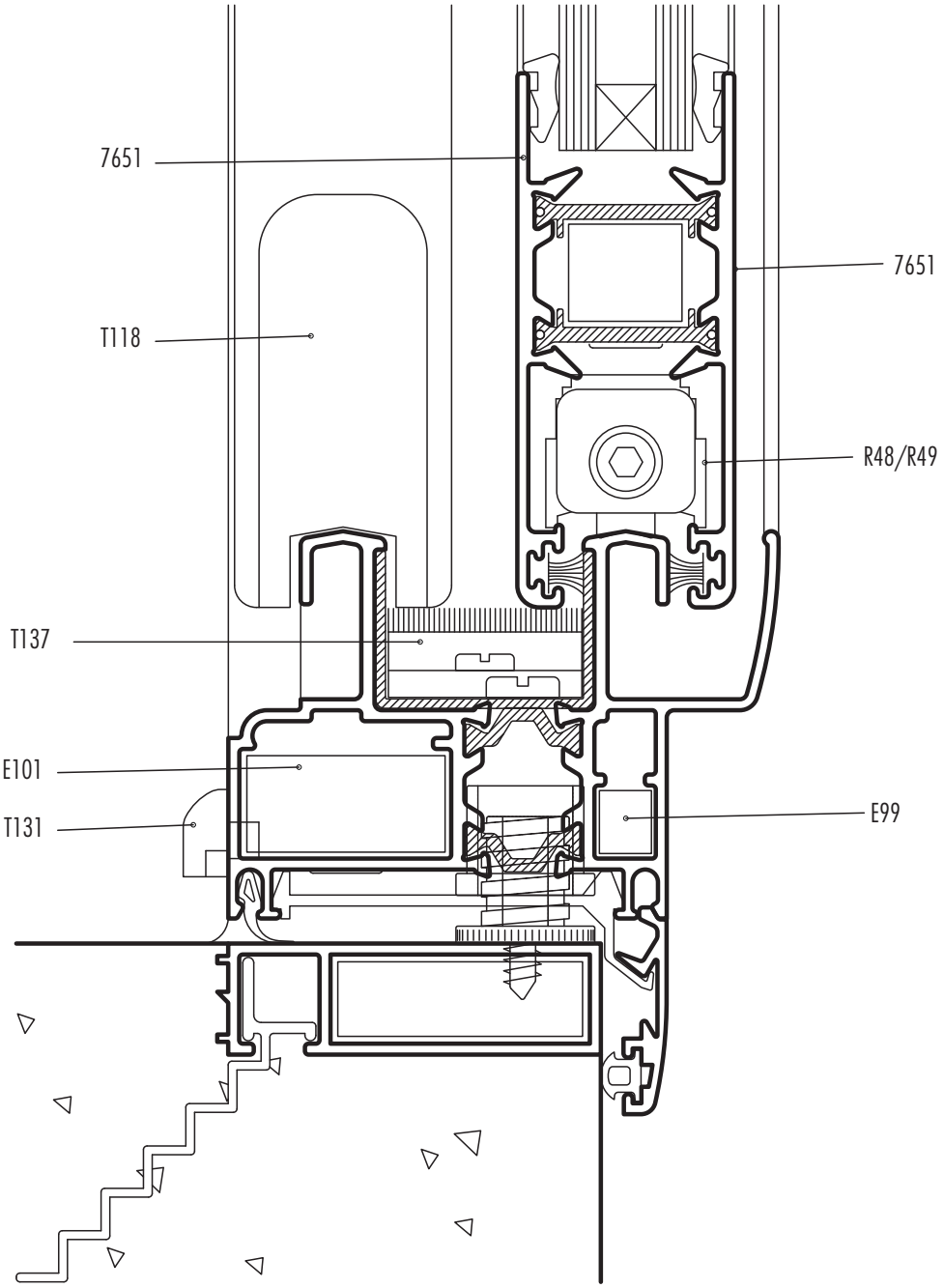

ESCALA 1:1

Diseño Industrial Registrado

SECCION 4

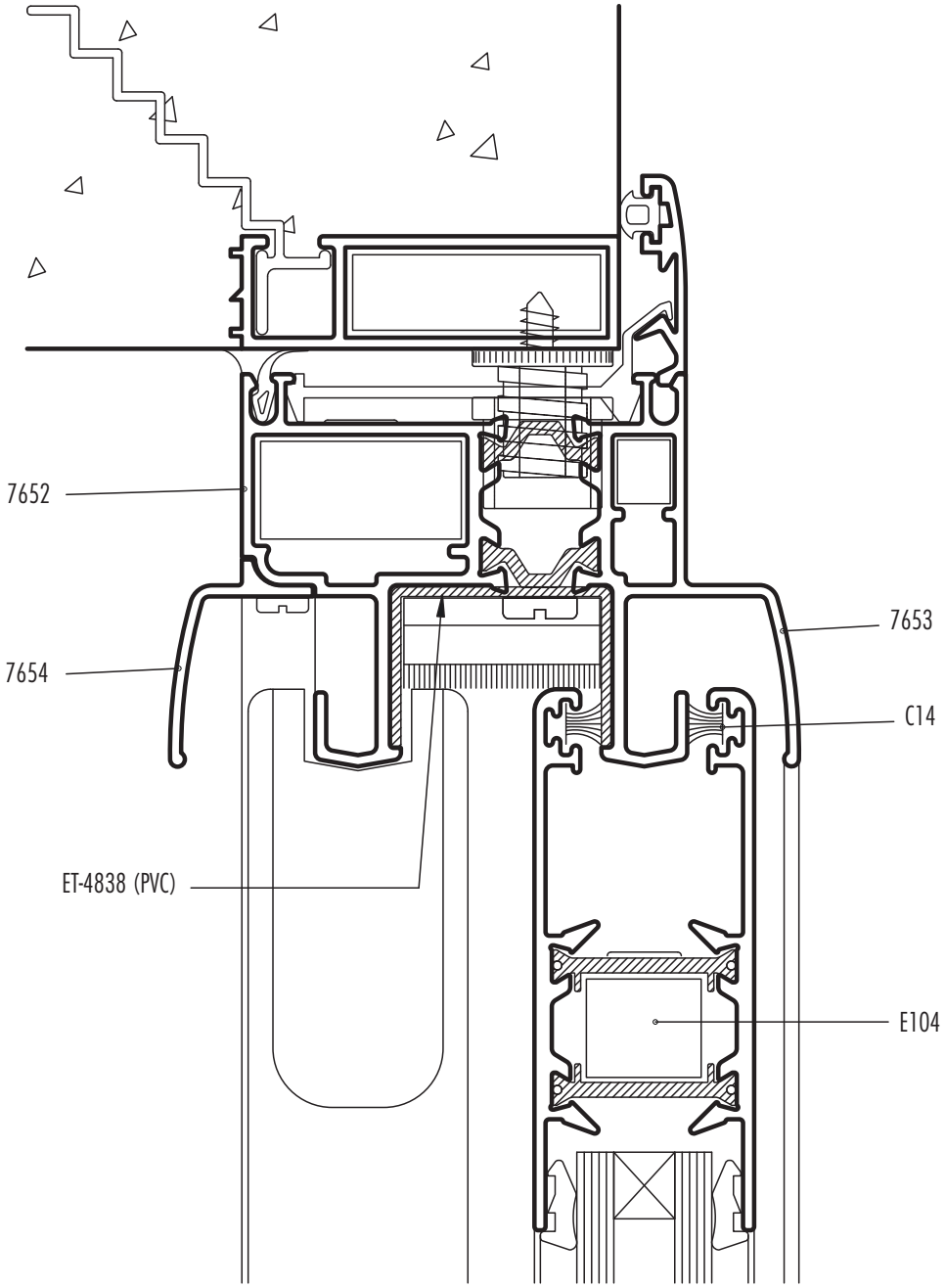

ESCALA 1:1

Diseño Industrial Registrado

SECCION 2

OPCION PARANTE REFORZADO

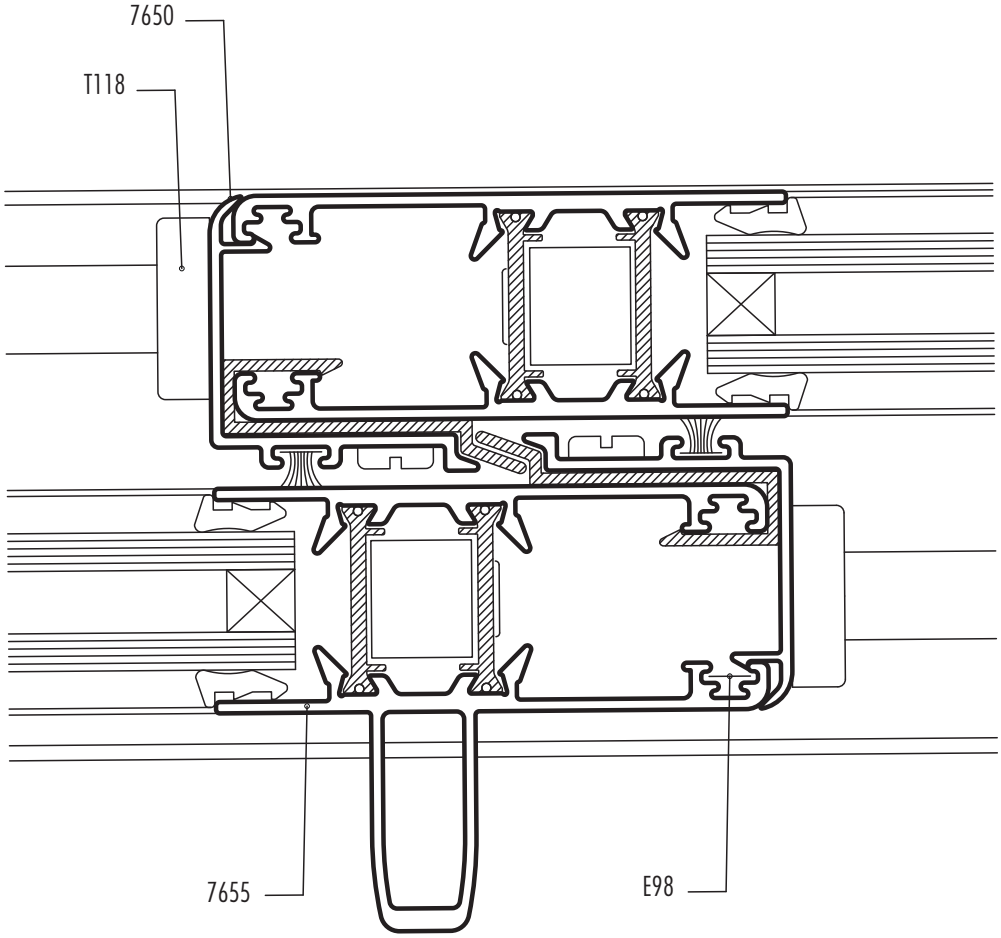

ESCALA 1:1

Diseño Industrial Registrado

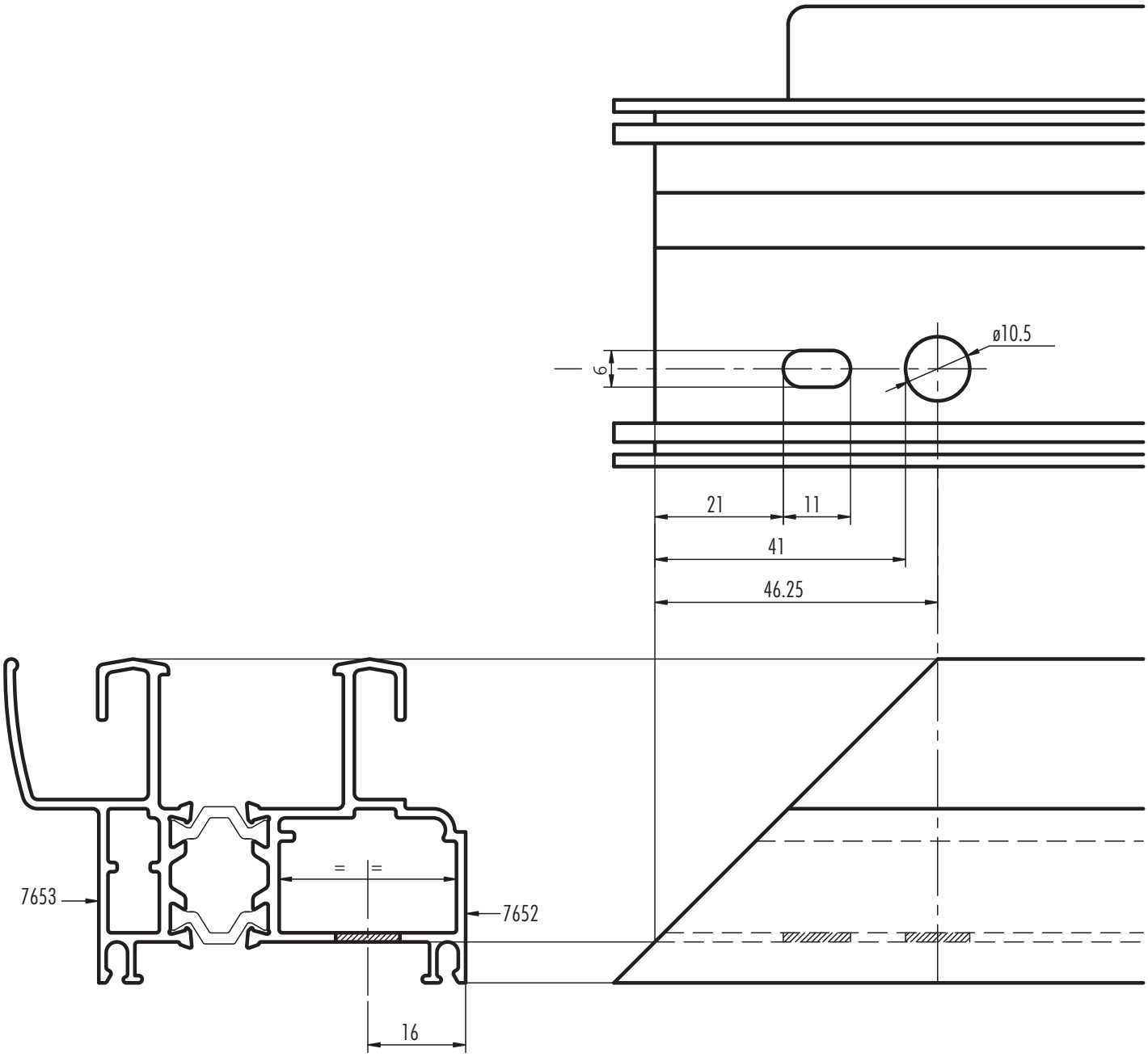

Mecanizado a realizar en los perfiles 7652-7653 para
la escuadra de armado E-101 (Monticelli art. 0409)

ESCALA 1:1

Diseño Industrial Registrado

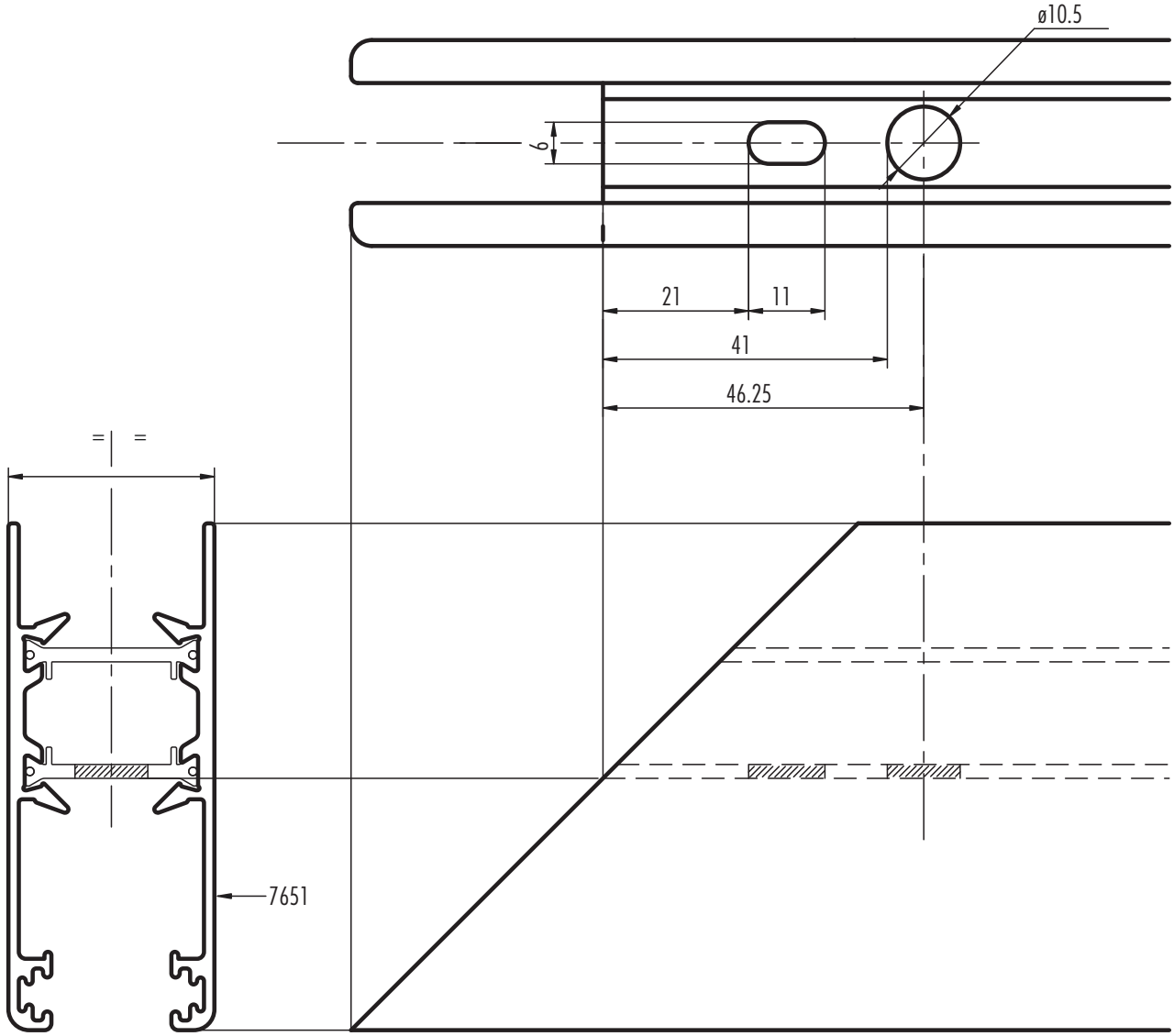

Mecanizado a realizar en los perfiles 7651-7651 para
la escuadra de armado E-104 (Monticelli art. 0427)

ESCALA 1:1

Diseño Industrial Registrado

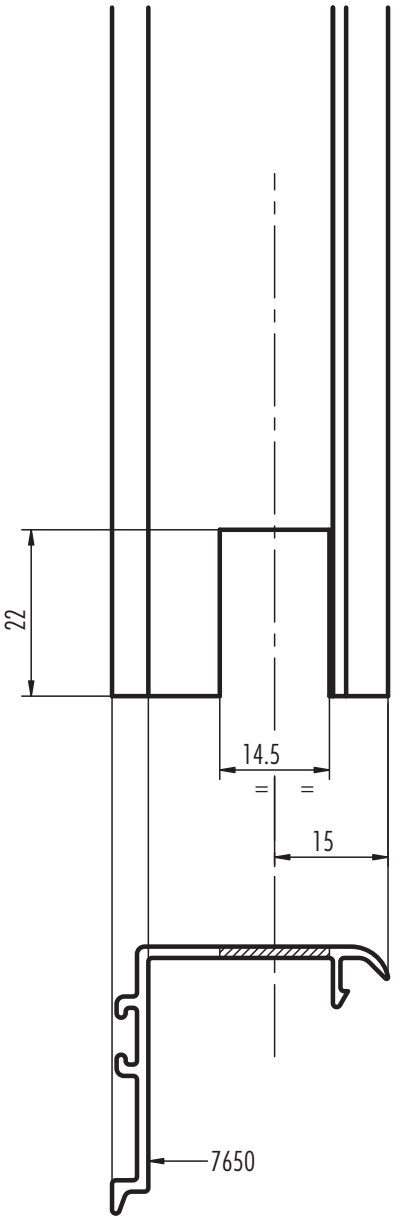

Mecanizado a realizar en el perfil 7650 para
el pasaje por las guías y colocación del T118

ESCALA 1:1

Diseño Industrial Registrado

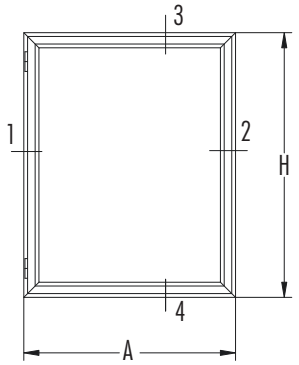

SECCION 1-2

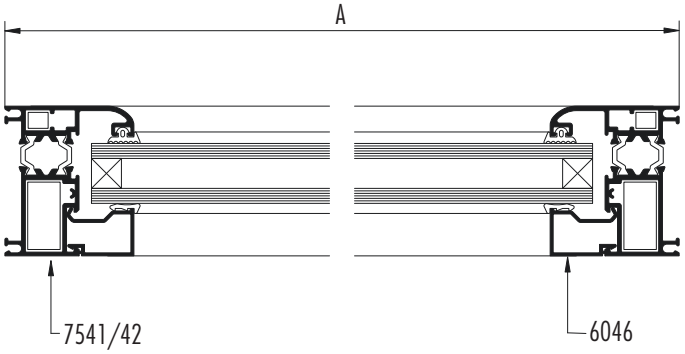

SECCION 3-4

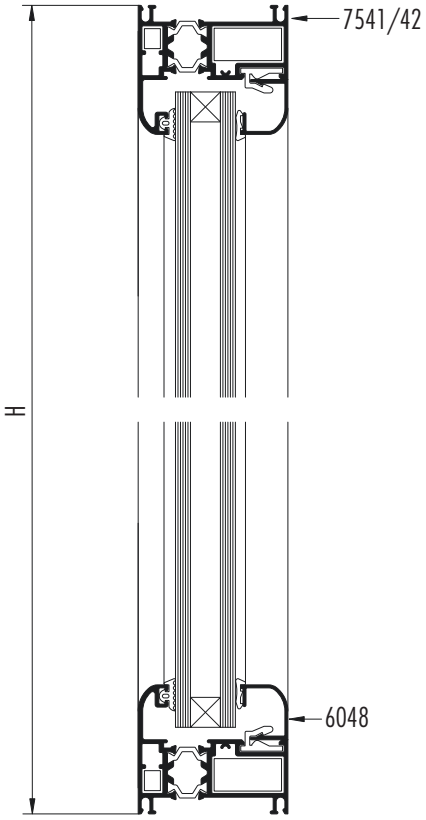

Dimensiones de corte de perfiles

A ancho total del marco **H** altura total del marco

cantidad de piezas	perfil Nº	descripción	medida mm	corte
2	6066	Jambas premarco	H + 37	45-45
2	6066	Umbral y dintel premarco	A + 37	45-45
2	6206	Jambas tapa premarco	H + 54	45-45
2	6206	Cabezal y zócalo tapa premarco	A + 54	45-45
2	7541/42	Jambas marco	H	45-45
2	7541/42	Umbral y dintel marco	A	45-45
	6046	Contravidrio recto para DVH	*	90-90
	6048	Contravidrio curvo para DVH	*	45-45

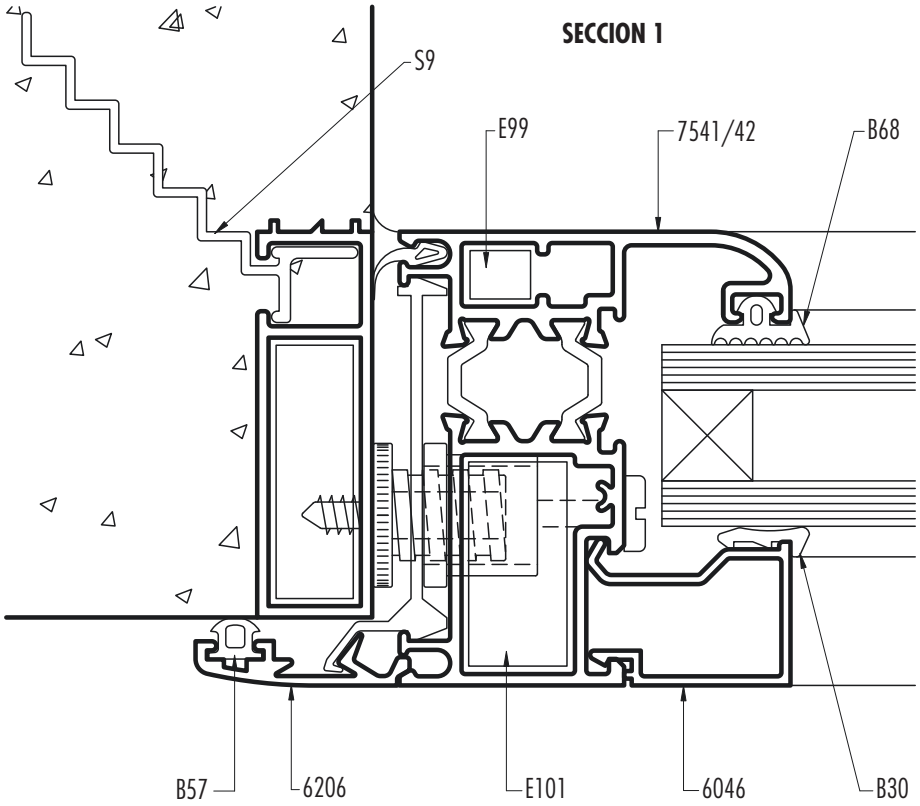

ESCALA 1:1

Diseño Industrial Registrado

Ventana de abrir / oscilo-batiente de 1 hoja

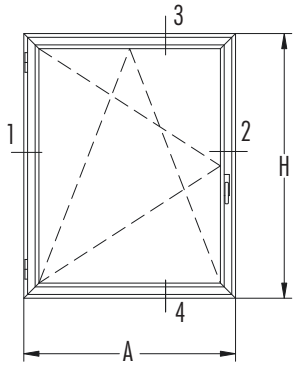

SECCION 3-4

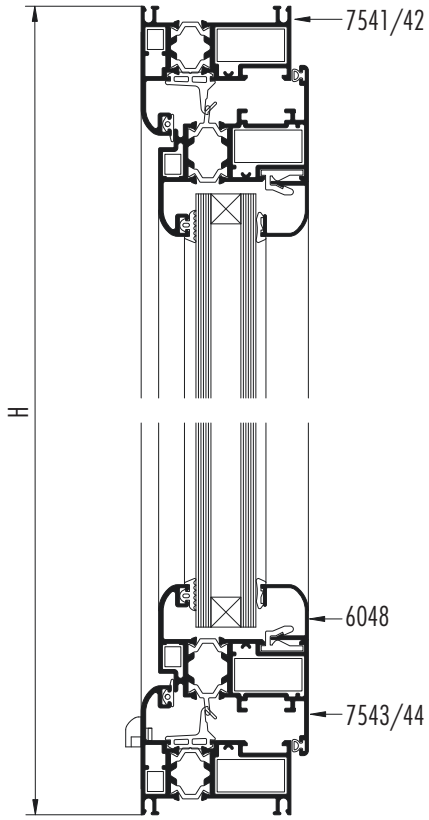

SECCION 1-2

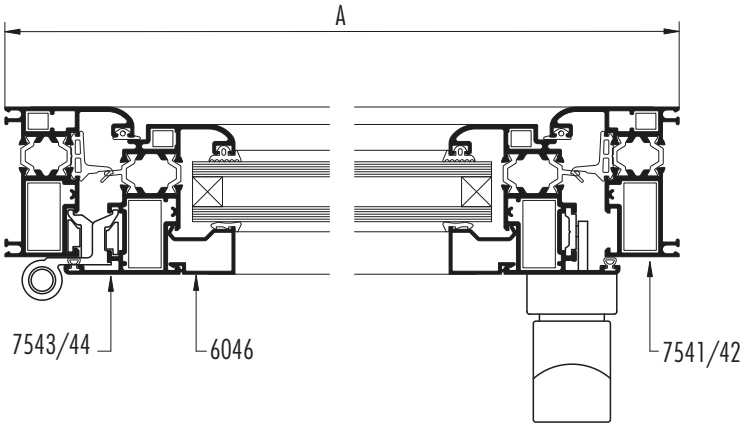

Dimensiones de corte de perfiles

A ancho total del marco **H** altura total del marco

cantidad de piezas	perfil Nº	descripción	medida mm	corte
2	6066	Jambas premarco	H + 37	45-45
2	6066	Umbral y dintel premarco	A + 37	45-45
2	6206	Jambas tapa premarco	H + 54	45-45
2	6206	Cabezal y zócalo tapa premarco	A + 54	45-45
2	7541/42	Jambas marco	H	45-45
2	7541/42	Jambas de hoja	A	45-45
2	7543/44	Contravidrio recto para DVH	H-48	45-45
2	7543/44	Cabezal y zócalo de hoja	A-48	45-45
	6046	Contravidrio recto para DVH	*	90-90
	6048	Contravidrio curvo para DVH	*	45-45

Ventana de abrir / oscilo-batiente de 1 hoja

SECCION 1

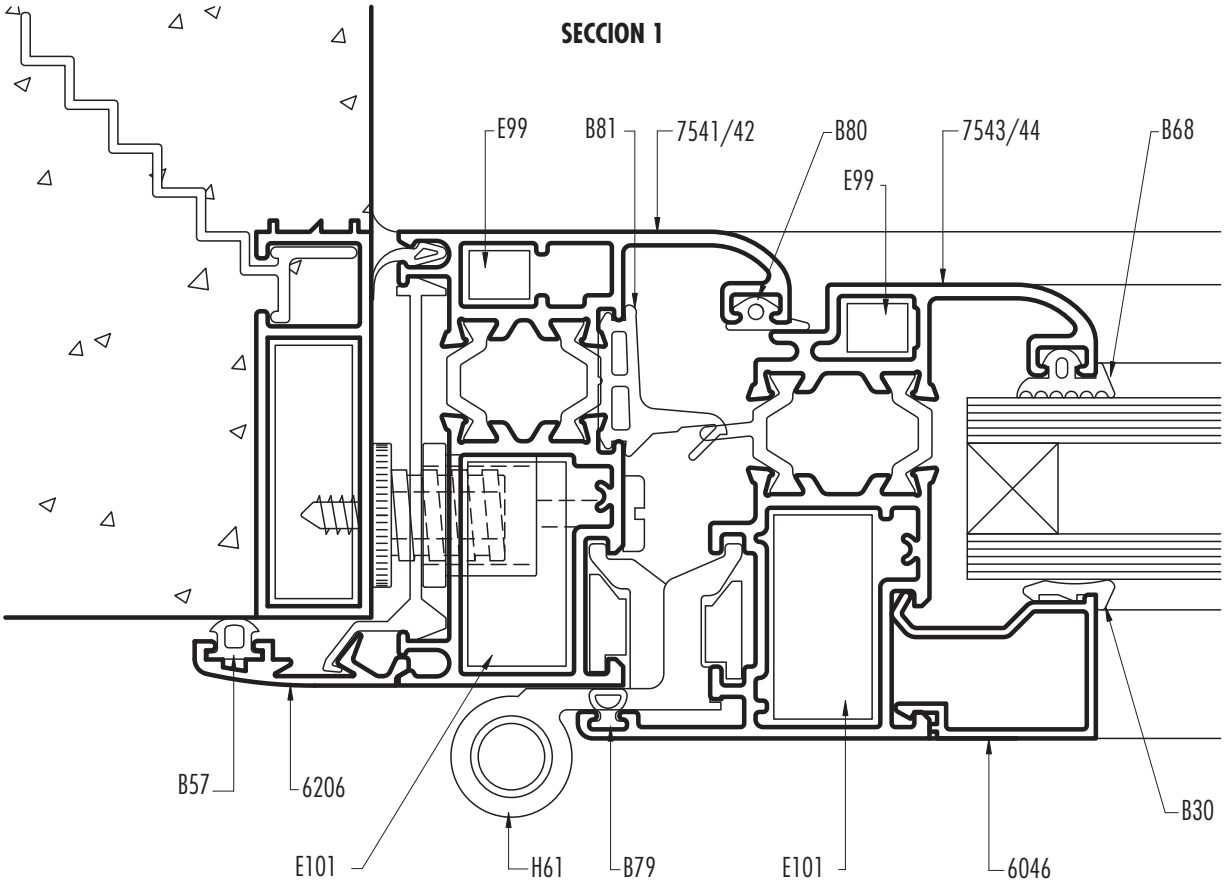

SECCION 4

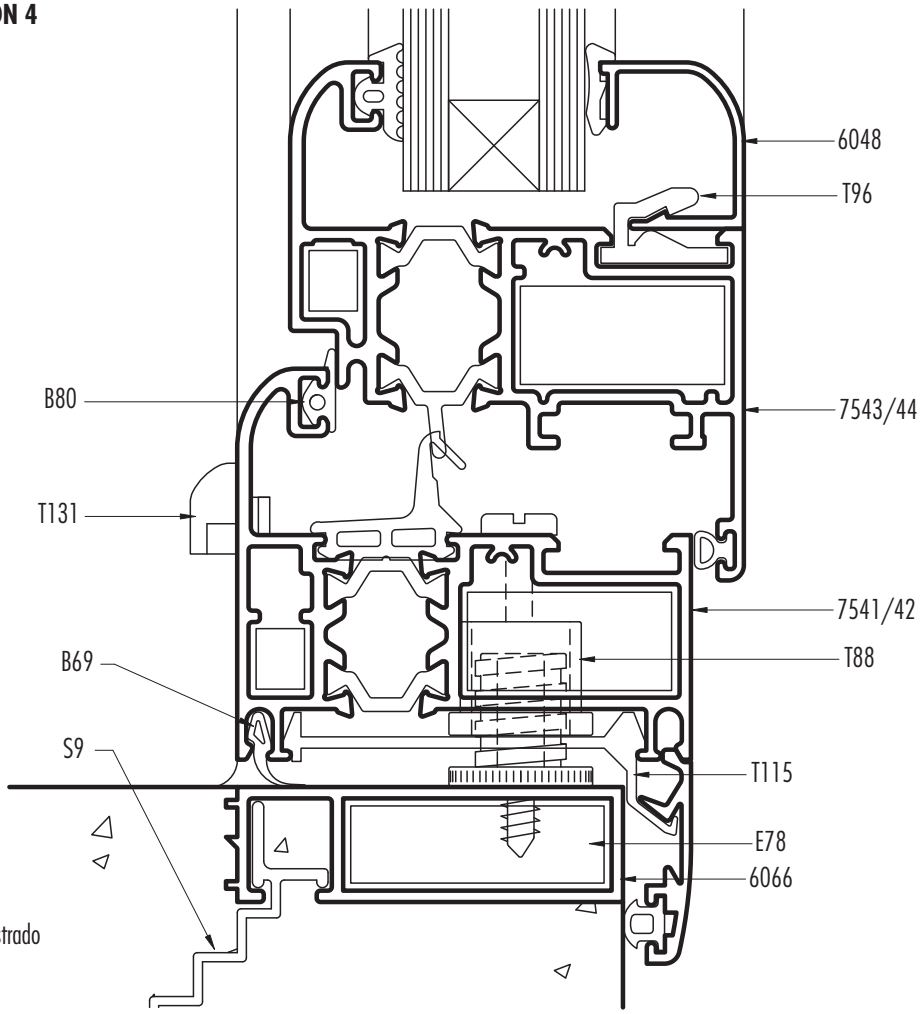

ESCALA 1:1

Diseño Industrial Registrado

Ventana de abrir de 2 hojas
Ventana de 1 hoja oscilo-batiente y 1 hoja de abrir

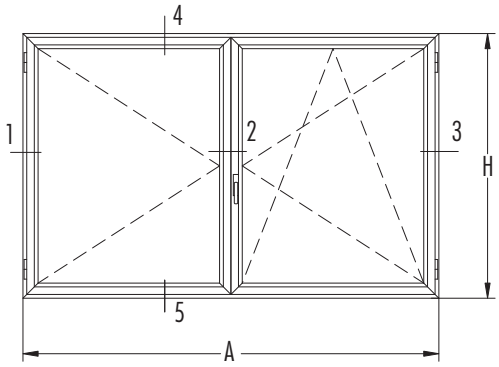

SECCION 3-4

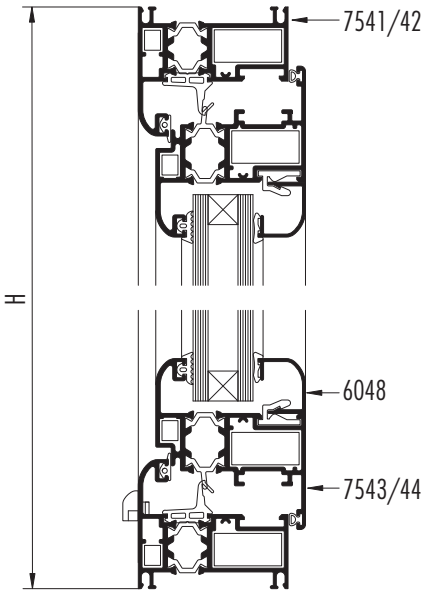

SECCION 1-2

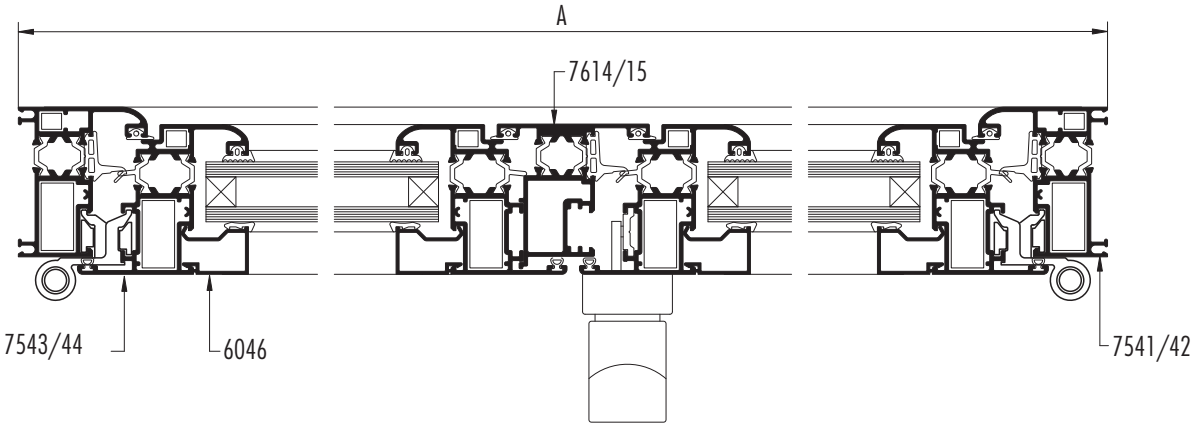

Dimensiones de corte de perfiles

A ancho total del marco **H** altura total del marco

cantidad de piezas	perfil Nº	descripción	medida mm	corte
2	6066	Jambas premarco	H + 37	45-45
2	6066	Umbral y dintel premarco	A + 37	45-45
2	6206	Jambas tapa premarco	H + 54	45-45
2	6206	Cabezal y zócalo tapa premarco	A + 54	45-45
2	7541/42	Jambas marco	H	45-45
2	7541/42	Umbral y dintel marco	A	45-45
4	7543/44	Jambas de hoja	H-48	45-45
4	7543/44	Cabezal y zócalo de hoja	(A/2)-26	45-45
1	7614/15	Encuentro central de hoja	H-114	90-90
	6046	Contravidrio recto para DVH	*	90-90
	6048	Contravidrio curvo para DVH	*	45-45

Ventana de abrir de 2 hojas
Ventana de 1 hoja oscilo-batiente y 1 hoja de abrir

SECCION 1

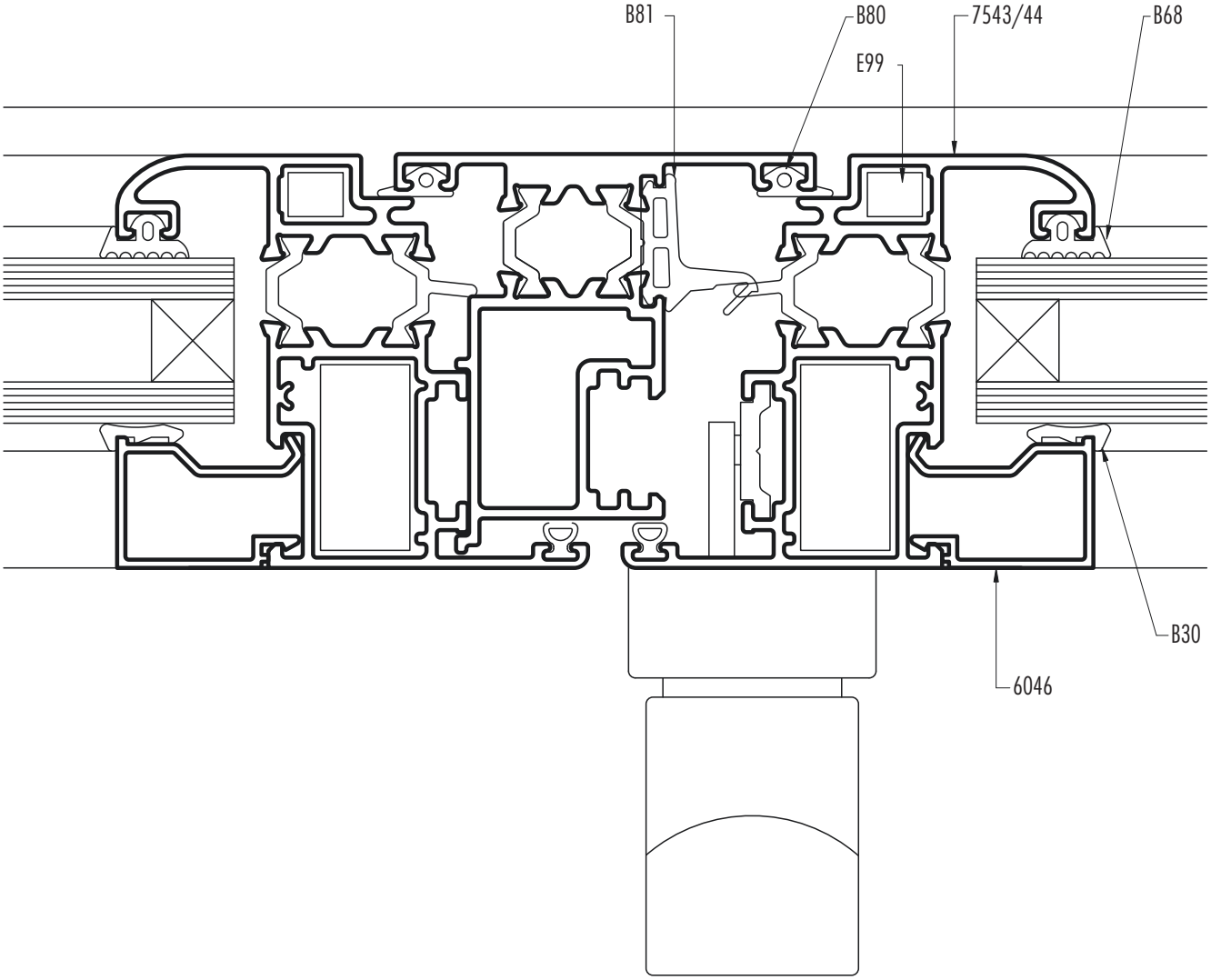

ESCALA 1:1

Diseño Industrial Registrado

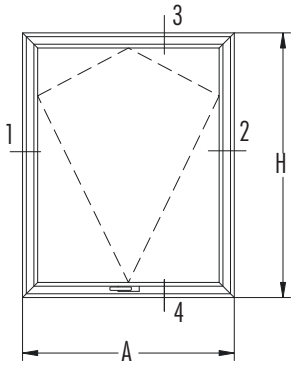

SECCION 3-4

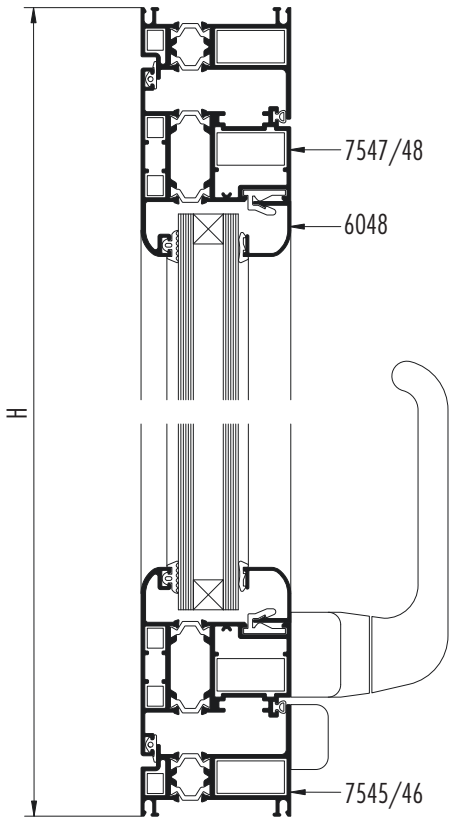

SECCION 1-2

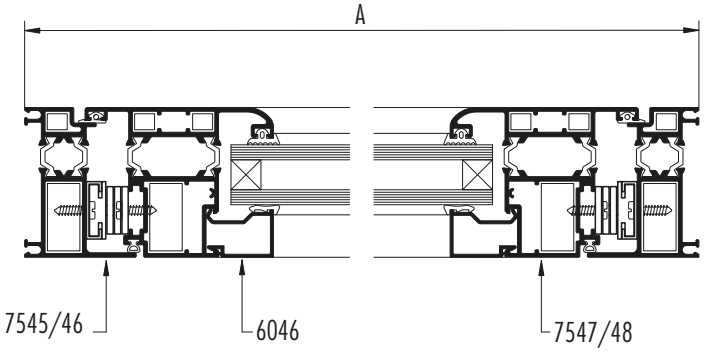

Dimensiones de corte de perfiles

A ancho total del marco **H** altura total del marco

cantidad de piezas	perfil Nº	descripción	medida mm	corte
2	6066	Jambas premarco	H + 37	45-45
2	6066	Umbral y dintel premarco	A + 37	45-45
2	6206	Jambas tapa premarco	H + 54	45-45
2	6206	Cabezal y zócalo tapa premarco	A + 54	45-45
2	7545/46	Jambas marco	H	45-45
2	7544/46	Umbral y dintel marco	A	45-45
4	7547/48	Jambas de hoja	H-48	45-45
4	7547/48	Cabezal y zócalo de hoja	A-48	45-45
	6046	Contravidrio recto para DVH	*	90-90
	6048	Contravidrio curvo para DVH	*	45-45

SECCION 1

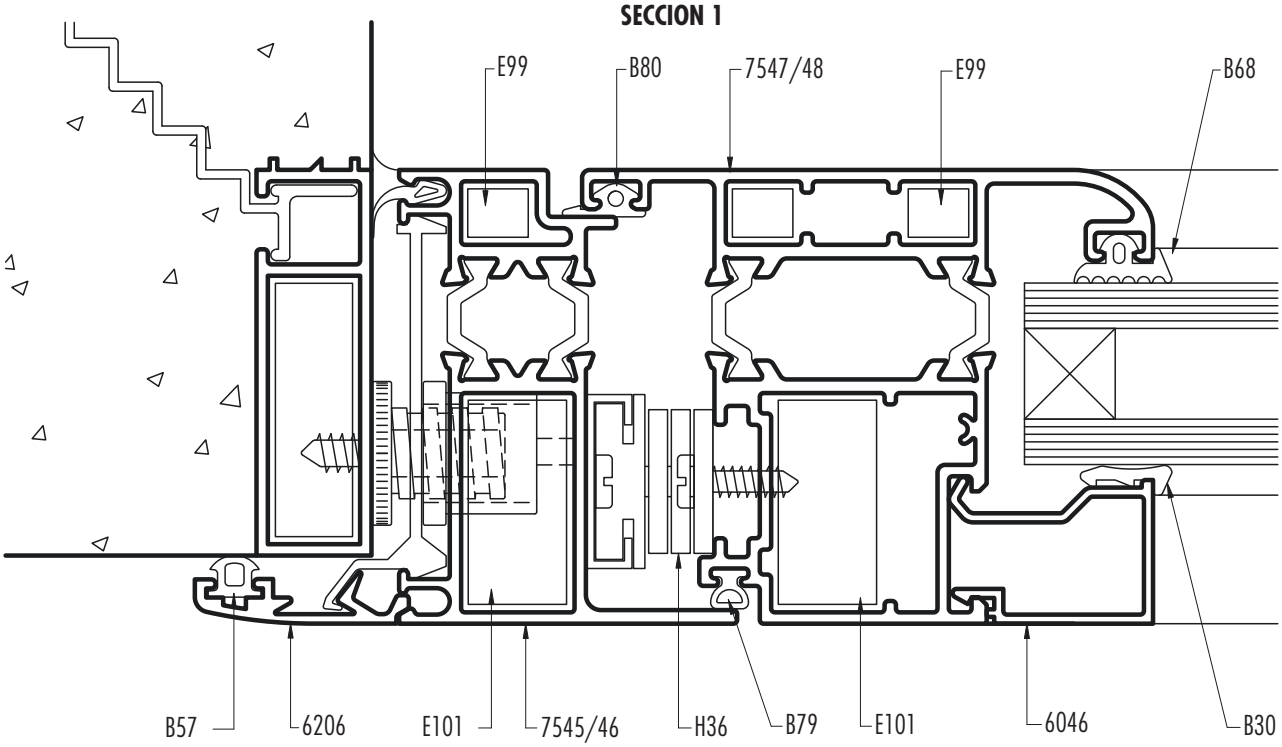

SECCION 4

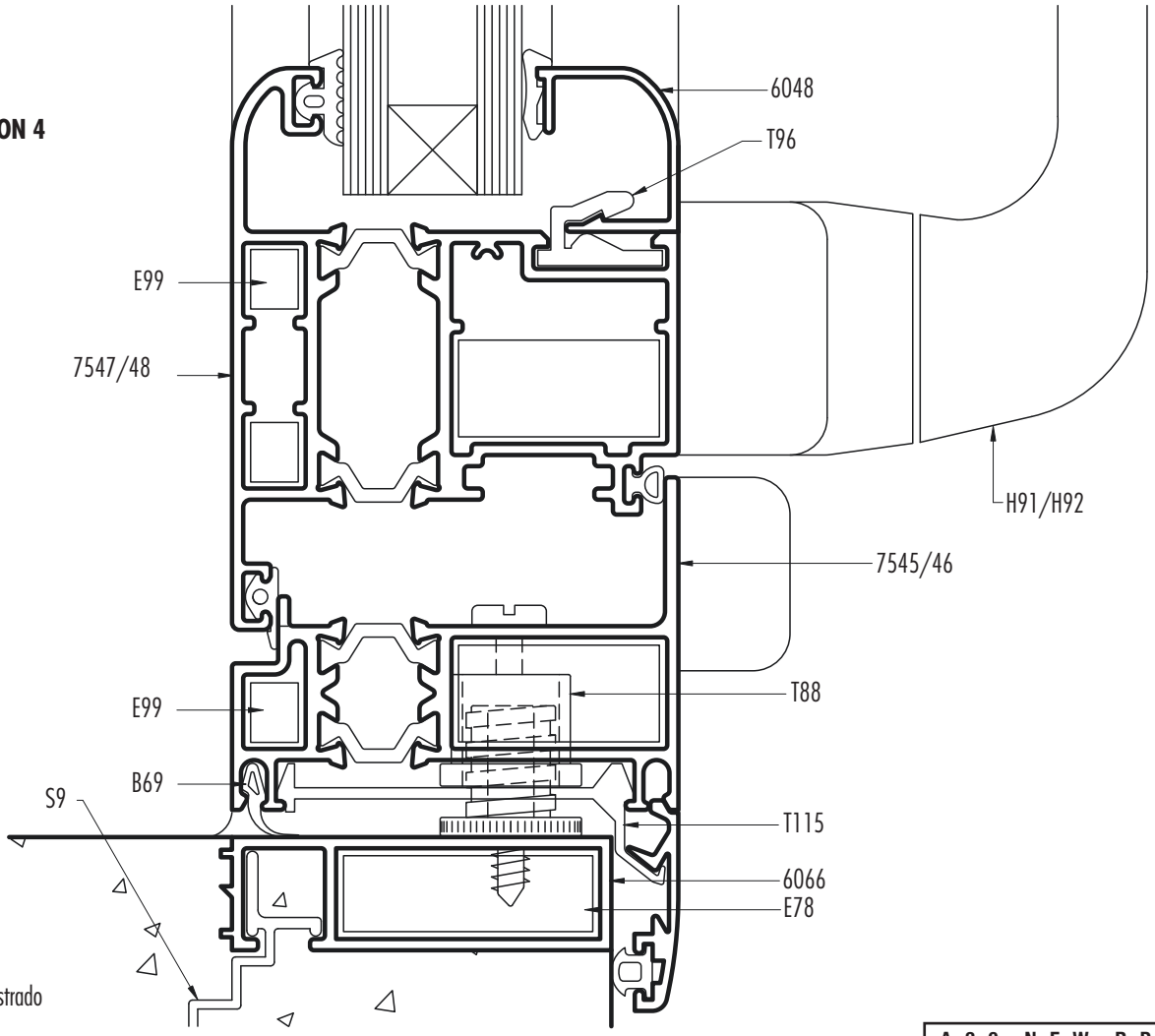

ESCALA 1:1

Diseño Industrial Registrado

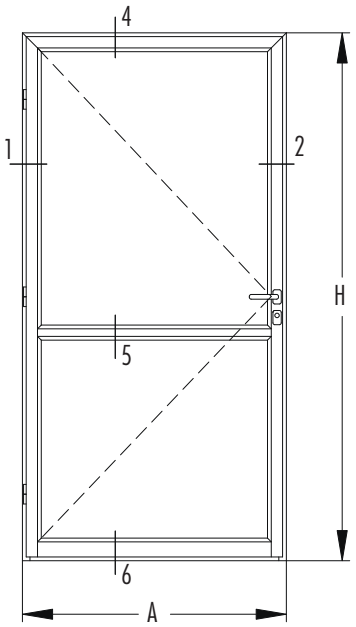

SECCION 4-5-6

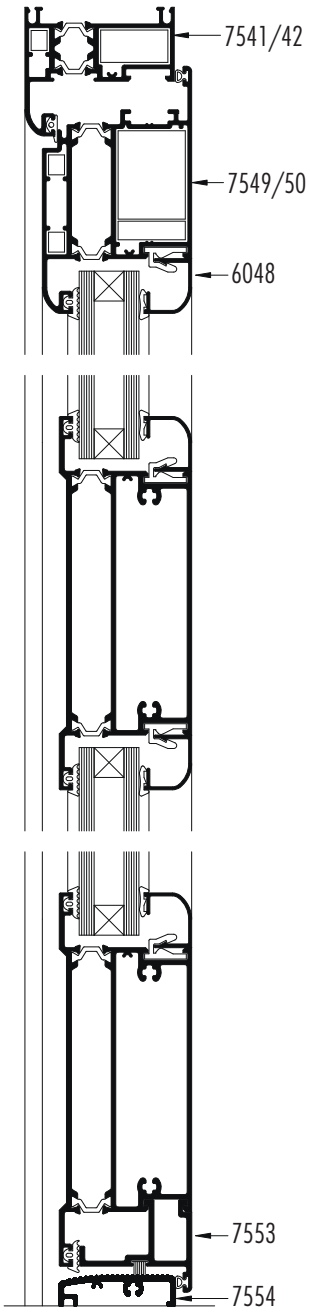

SECCION 1-2

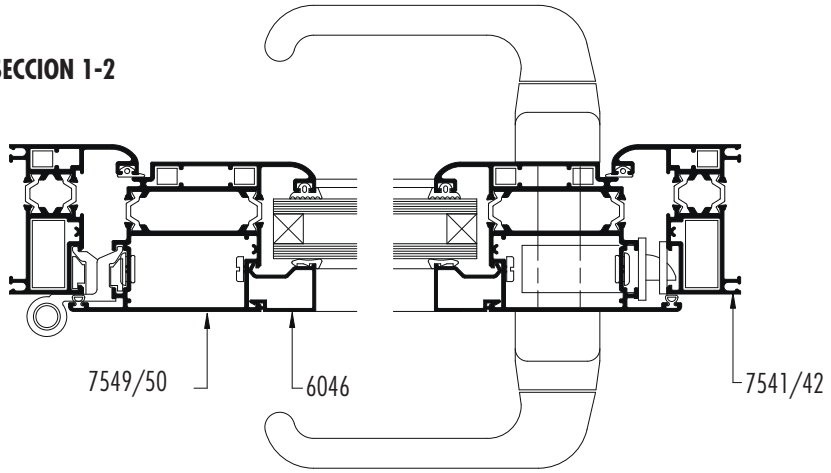

Dimensiones de corte de perfiles

A ancho total del marco **H** altura total del marco

cantidad de piezas	perfil Nº	descripción	medida mm	corte
2	6066	Jambas premarco	H + 19	45-90
1	6066	Dintel premarco	A + 37	45-45
2	6206	Jambas tapa premarco	H + 27	45-90
1	6206	Cabezal tapa premarco	A + 54	45-45
2	7541/42	Jambas marco	H	45-90
1	7541/42	Dintel marco	A	45-45
1	7554	Umbral de marco	A-49	90-90
2	7549/50	Jambas de hoja	H-40	45-90
1	7549/50	Cabezal de hoja	A-47	45-45
1	7551/52	Zócalo de hoja	A-202	90-90
1	7551/52	Travesaño de hoja	A-202	90-90
1	7553	Complemento zócalo de hoja	A-49	90-90
	6046	Contravidrio recto para DVH	*	90-90
	6048	Contravidrio curvo para DVH	*	45-45

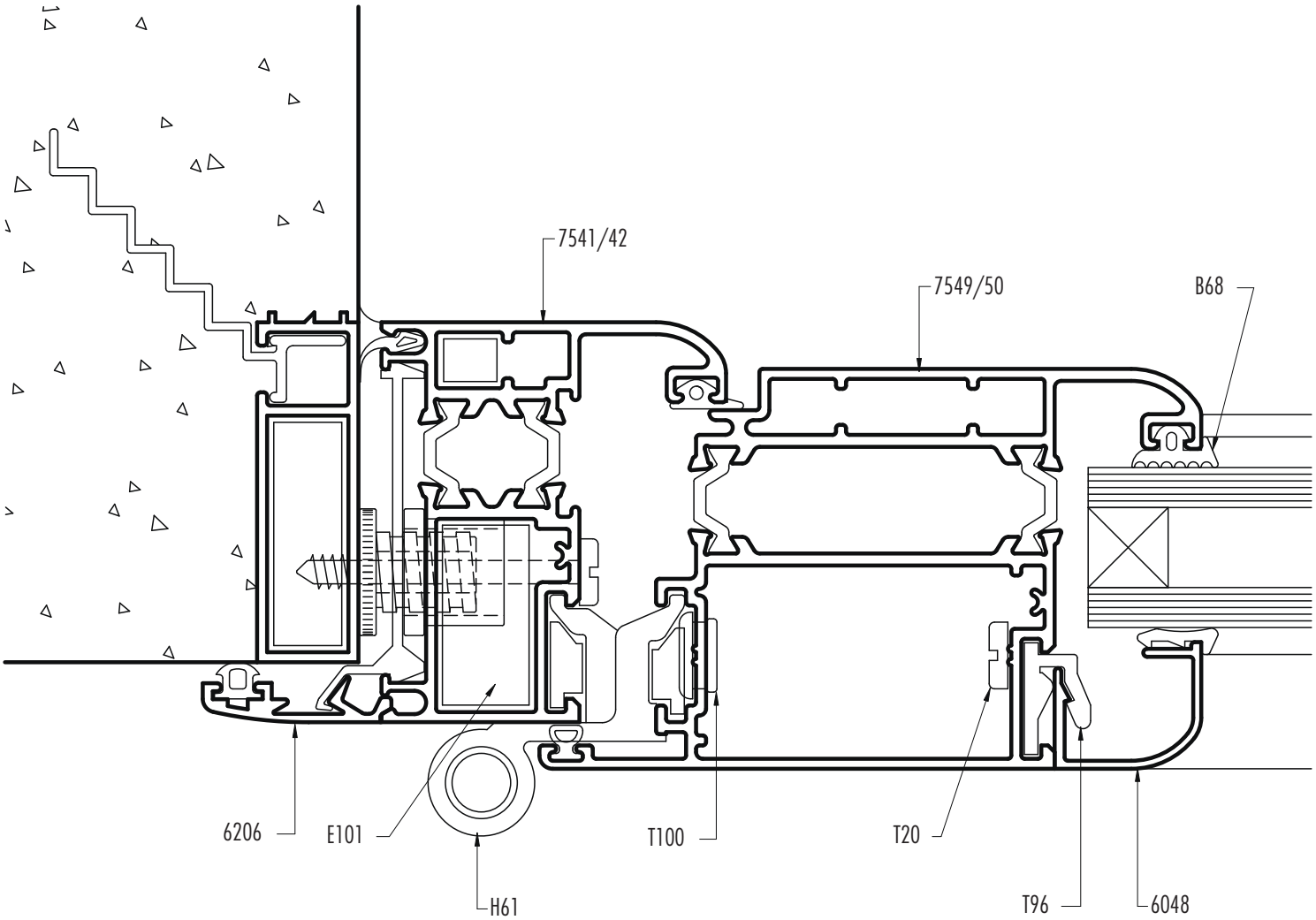

ESCALA 1:1

Diseño Industrial Registrado

A30 NEW RPT

Puerta de rebatir de 1 hoja

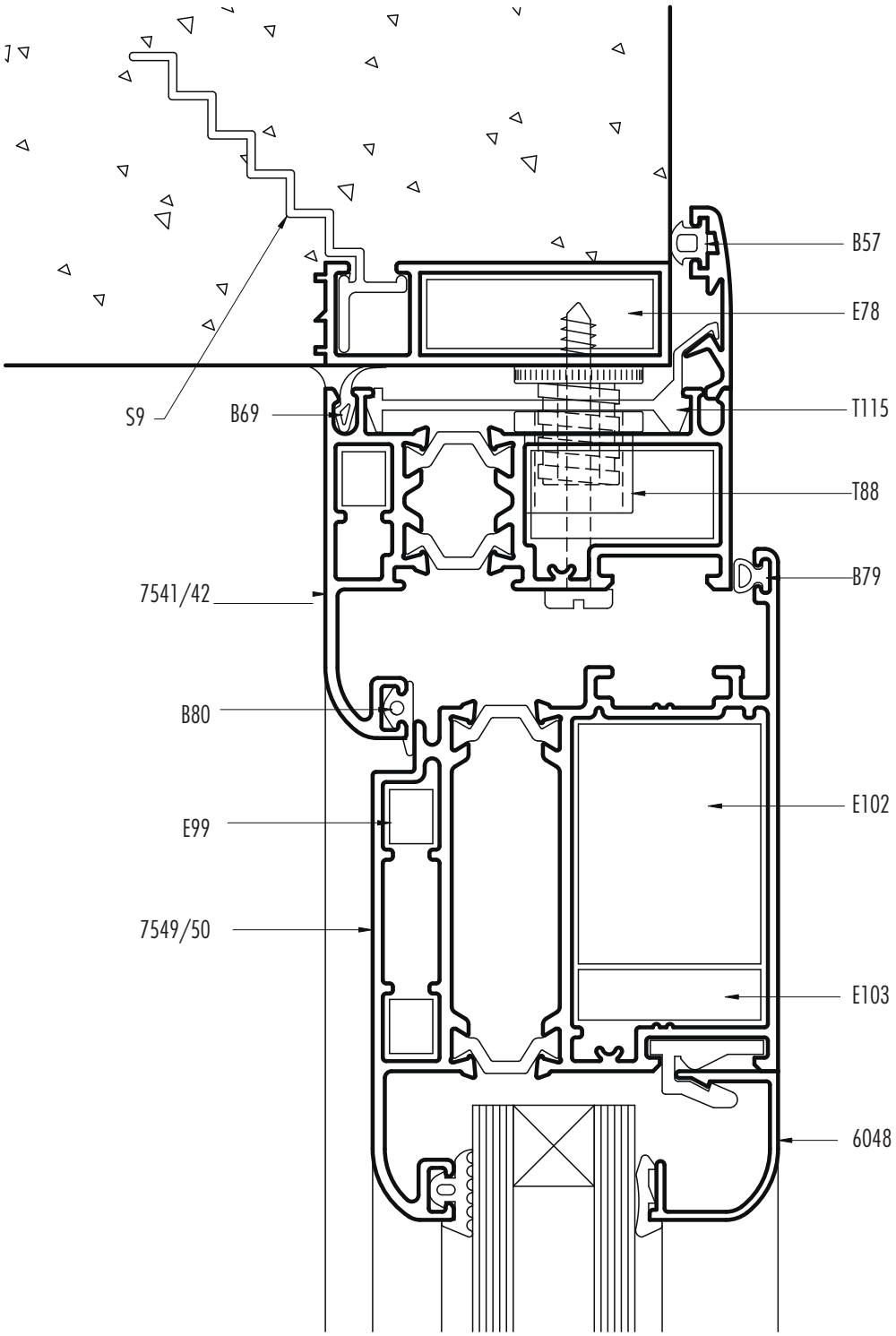

ESCALA 1:1

Diseño Industrial Registrado

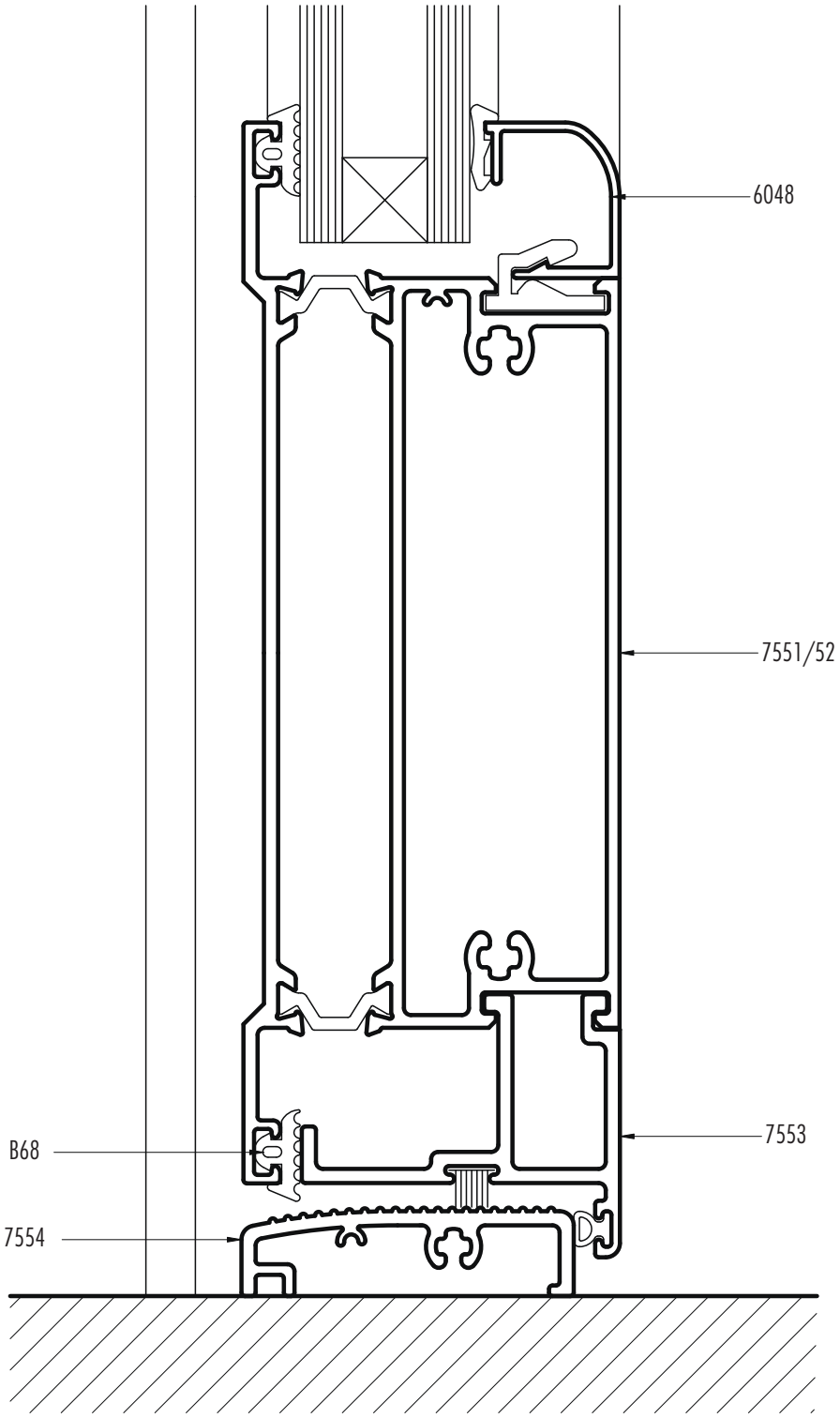

ESCALA 1:1

Diseño Industrial Registrado

Puerta de rebatir de 2 hojas

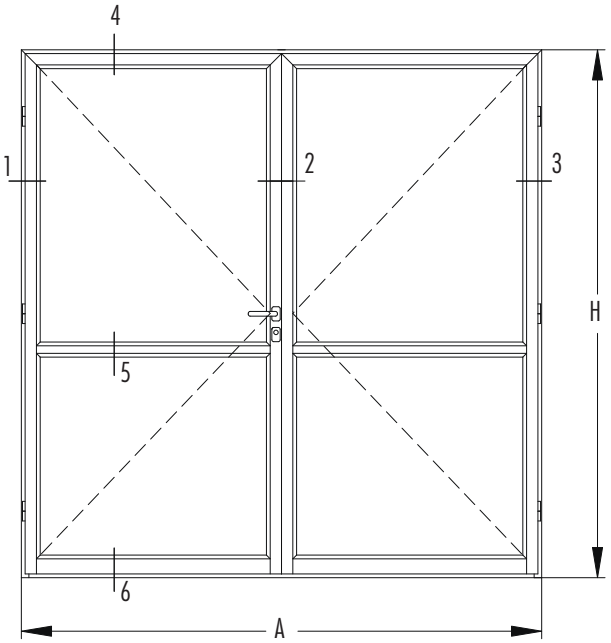

SECCION 1-2-3

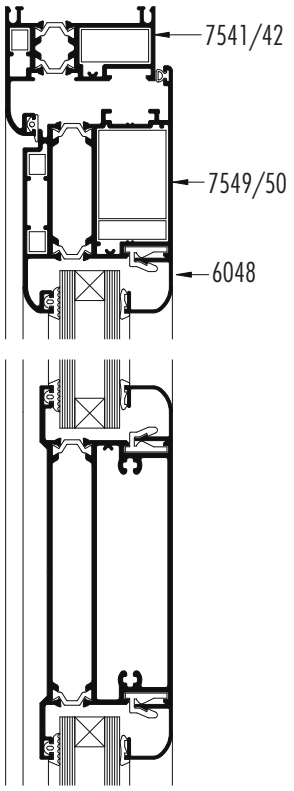

SECCION 4-5-6

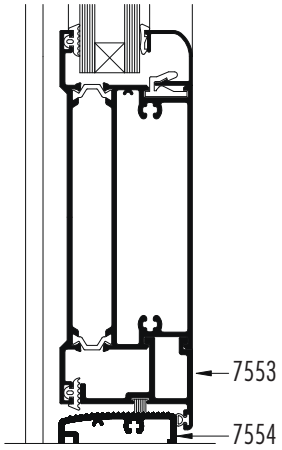

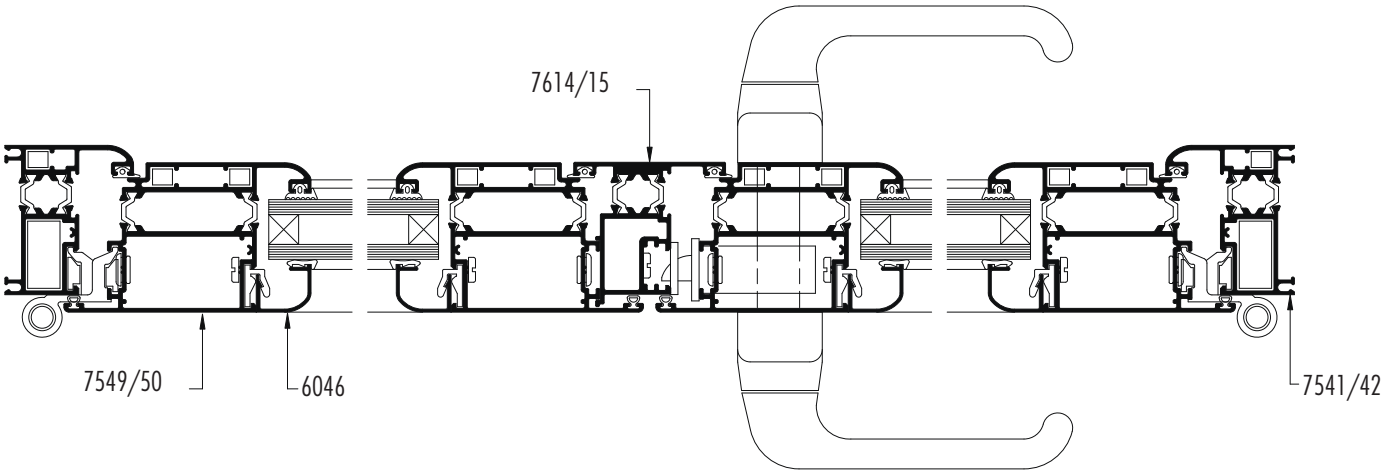

Dimensiones de corte de perfiles

A ancho total del marco **H** altura total del marco

cantidad de piezas	perfil Nº	descripción	medida mm	corte
2	6066	Jambas premarco	H + 19	45-90
1	6066	Umbral y dintel premarco	A + 37	45-45
2	6206	Jambas tapa premarco	H + 27	45-90
1	6206	Cabezal tapa premarco	A + 54	45-45
2	7541/42	Jambas marco	H	45-90
1	7541/42	Dintel marco	A	45-45
1	7554	Umbral de marco	A-49	90-90
4	7549/50	Jambas de hoja	H-40	45-90
2	7551/52	Zócalo de hoja	(A/2)-181	90-90
1	7551/52	Travesaño de hoja	(A/2)-181	90-90
1	7553	Complemento zócalo de hoja	(A/2)-26	90-90
	6046	Contravidrio recto para DVH	*	90-90
	6048	Contravidrio curvo para DVH	*	45-45

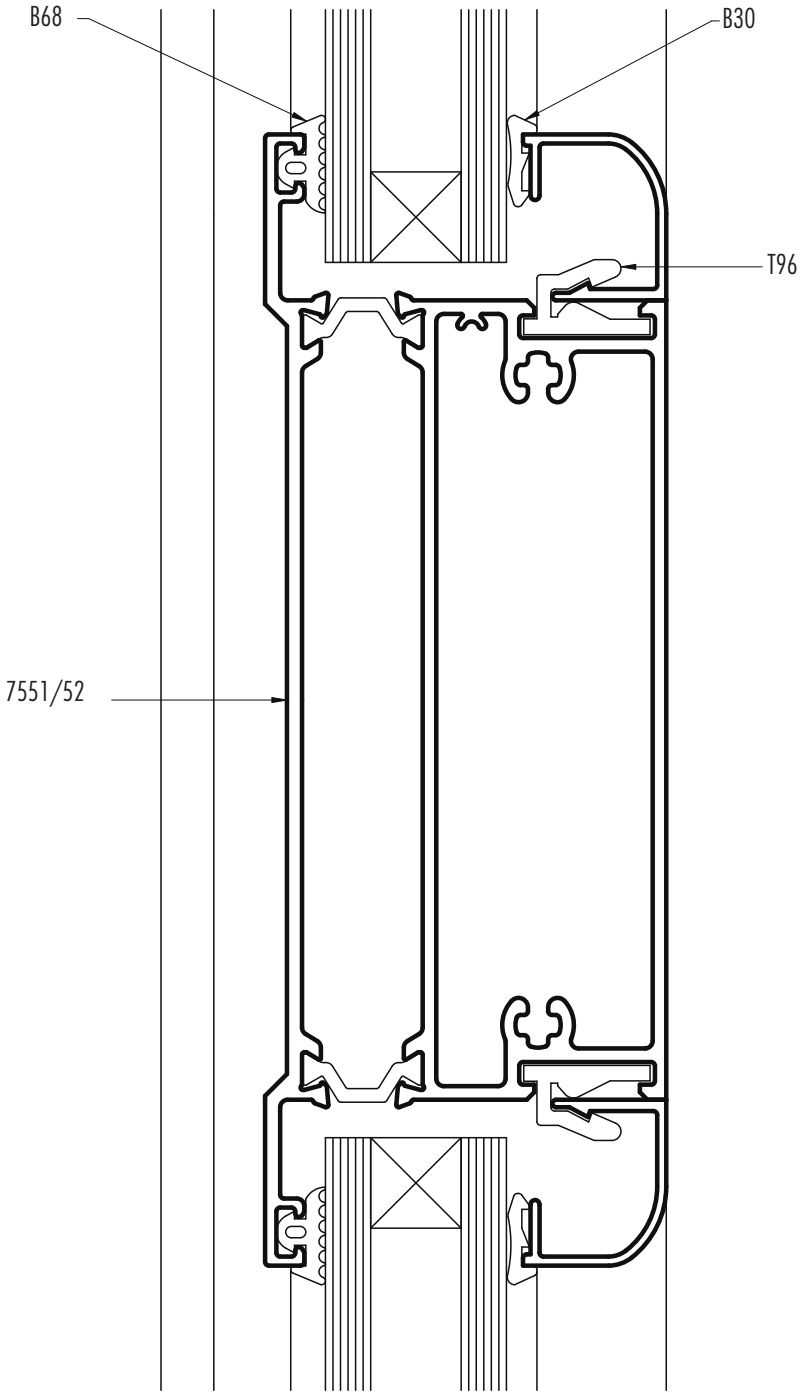

ESCALA 1:1

Diseño Industrial Registrado

A30 NEW RPT
Puerta de rebatir de 2 hojas

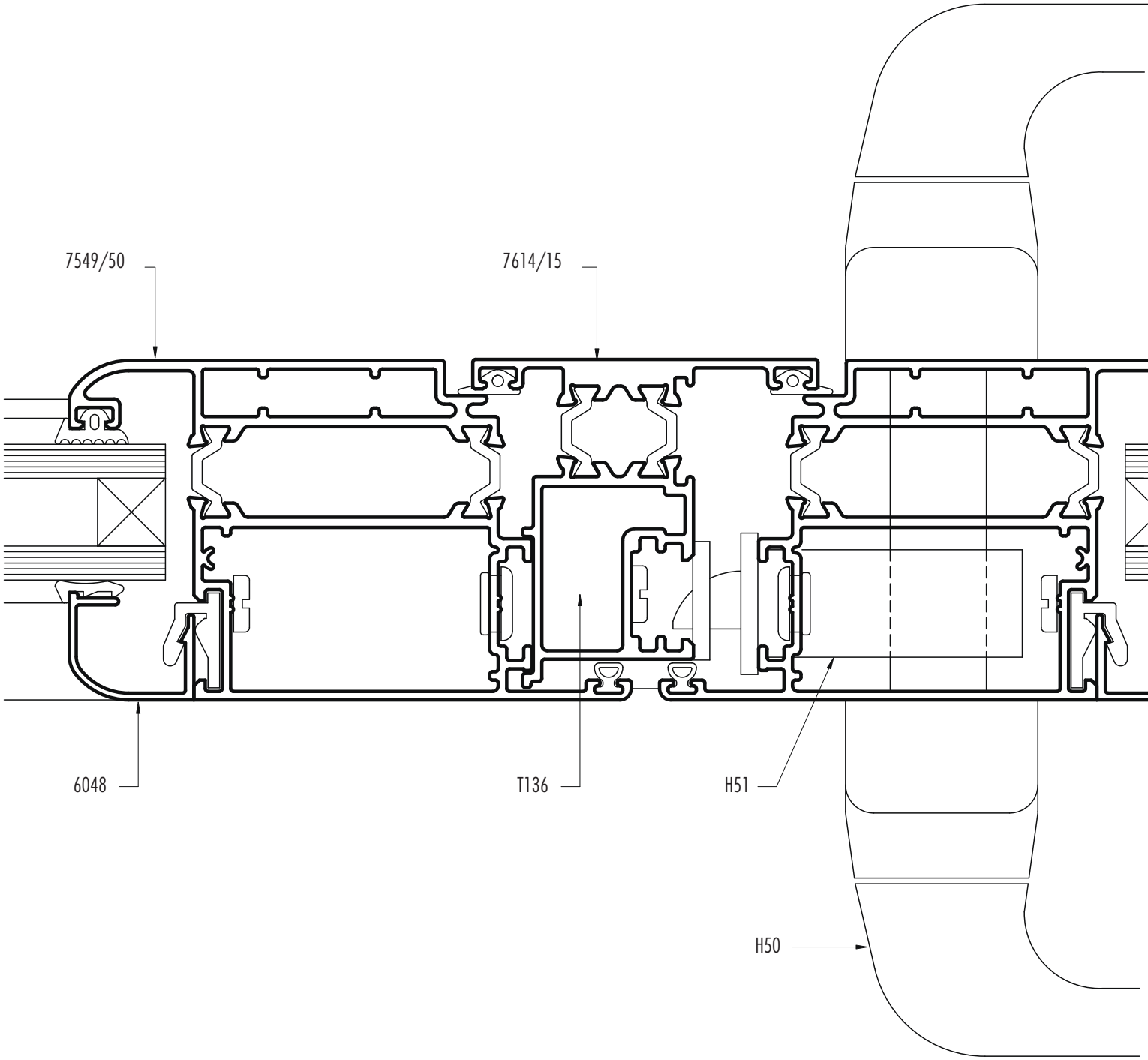

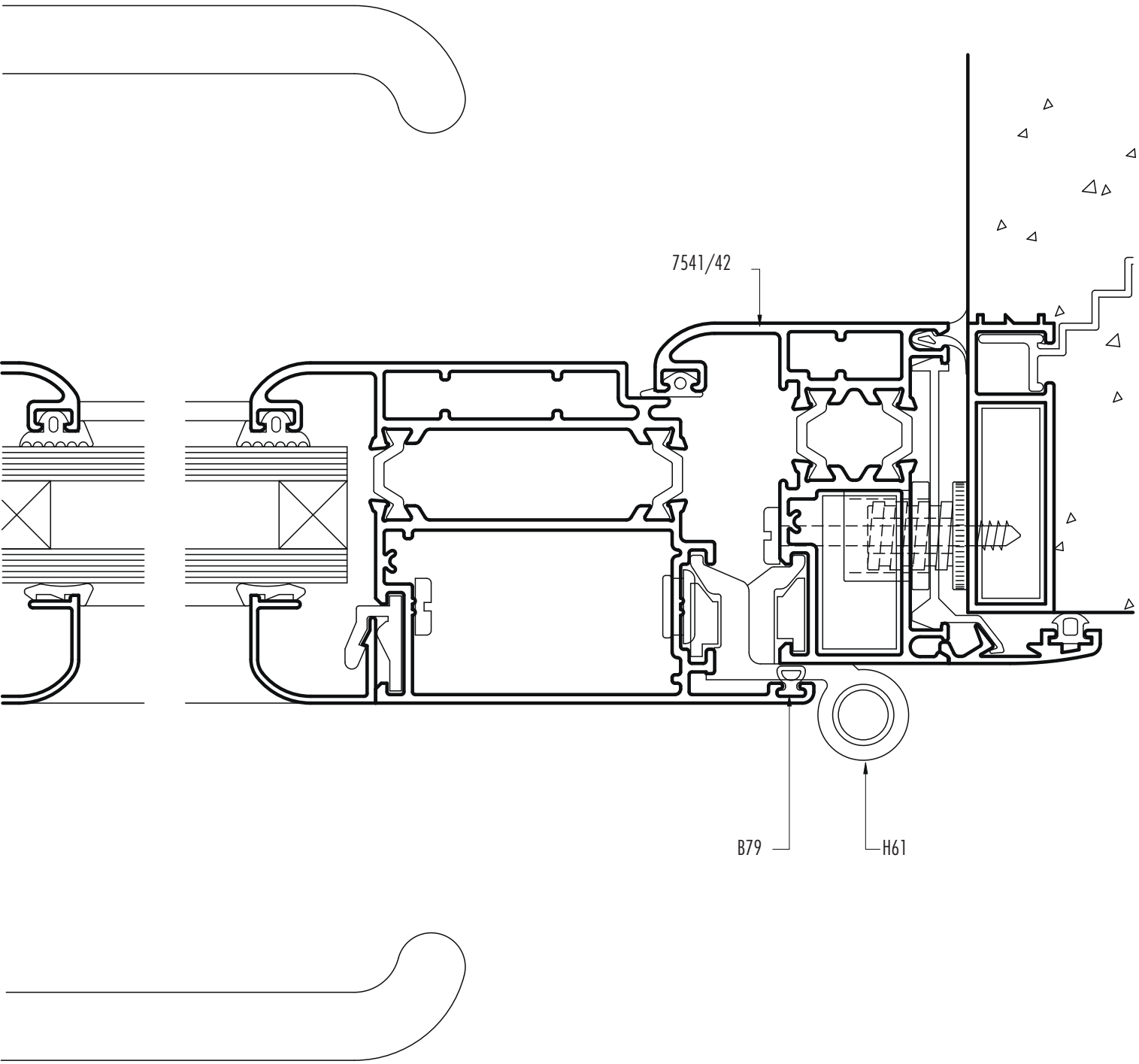

ESCALA 1:1

Diseño Industrial Registrado

Mecanizado travesaño y zócalo de hoja

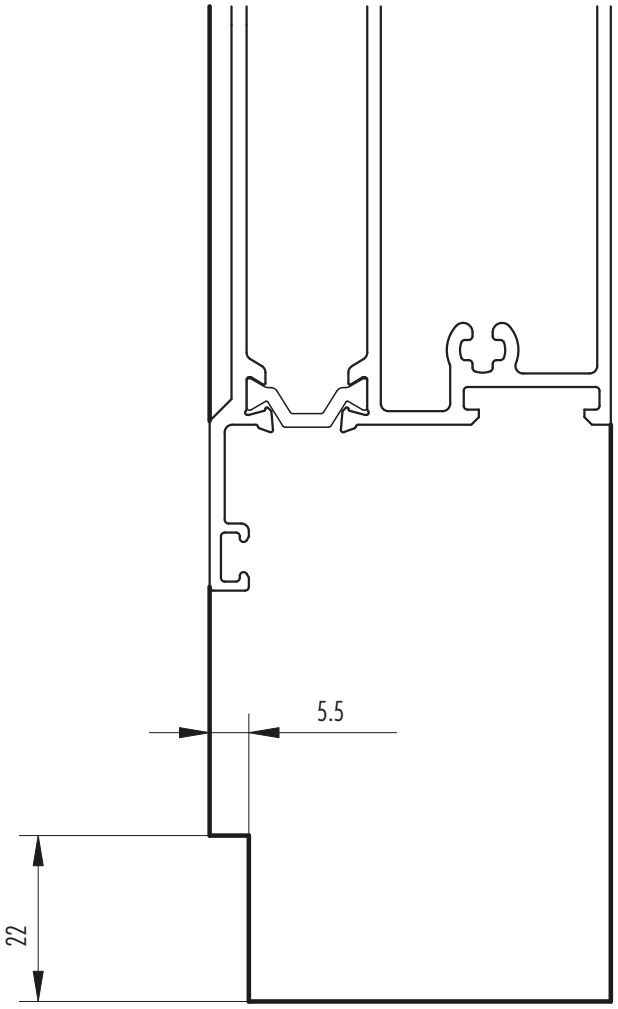

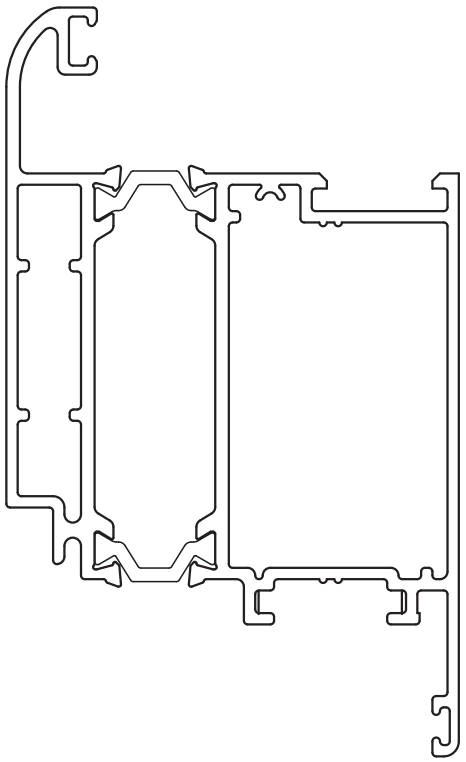

Mecanizado Umbral de marco

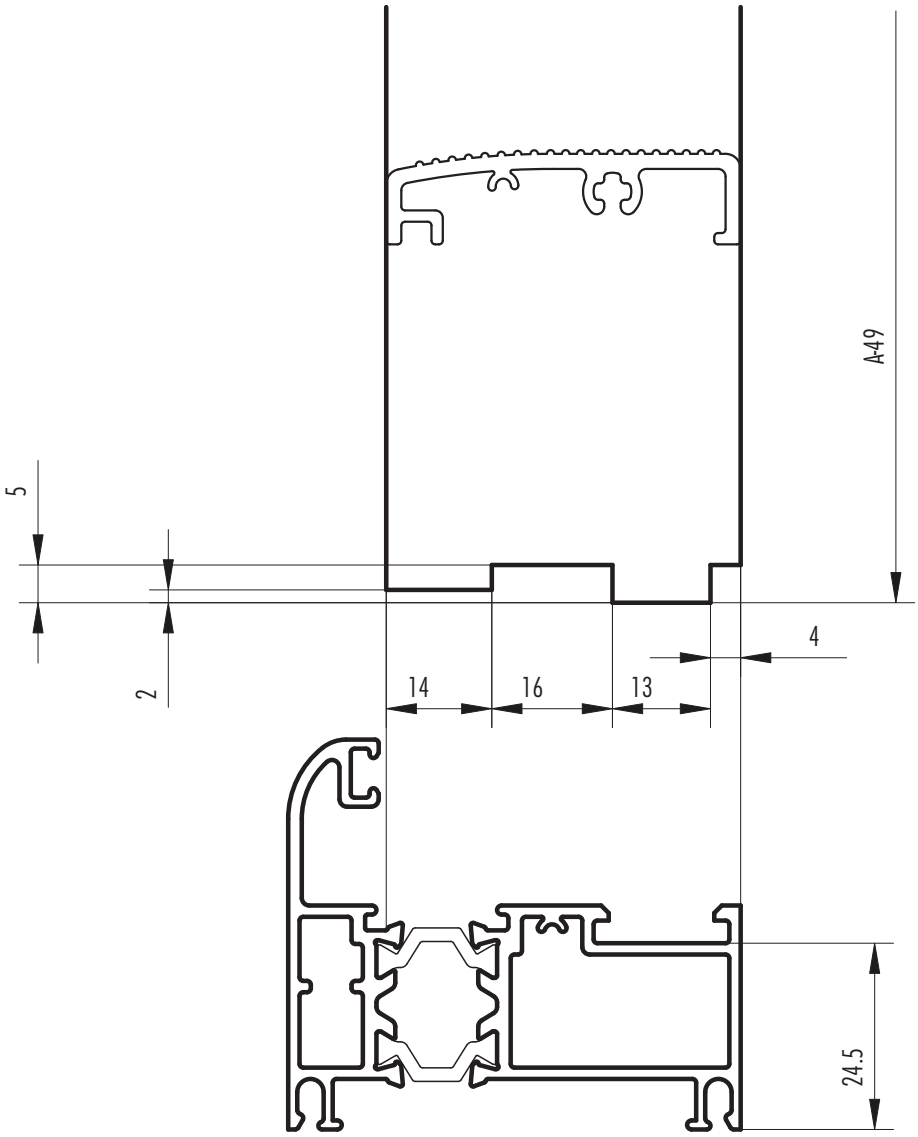

ESCALA 1:1

Diseño Industrial Registrado

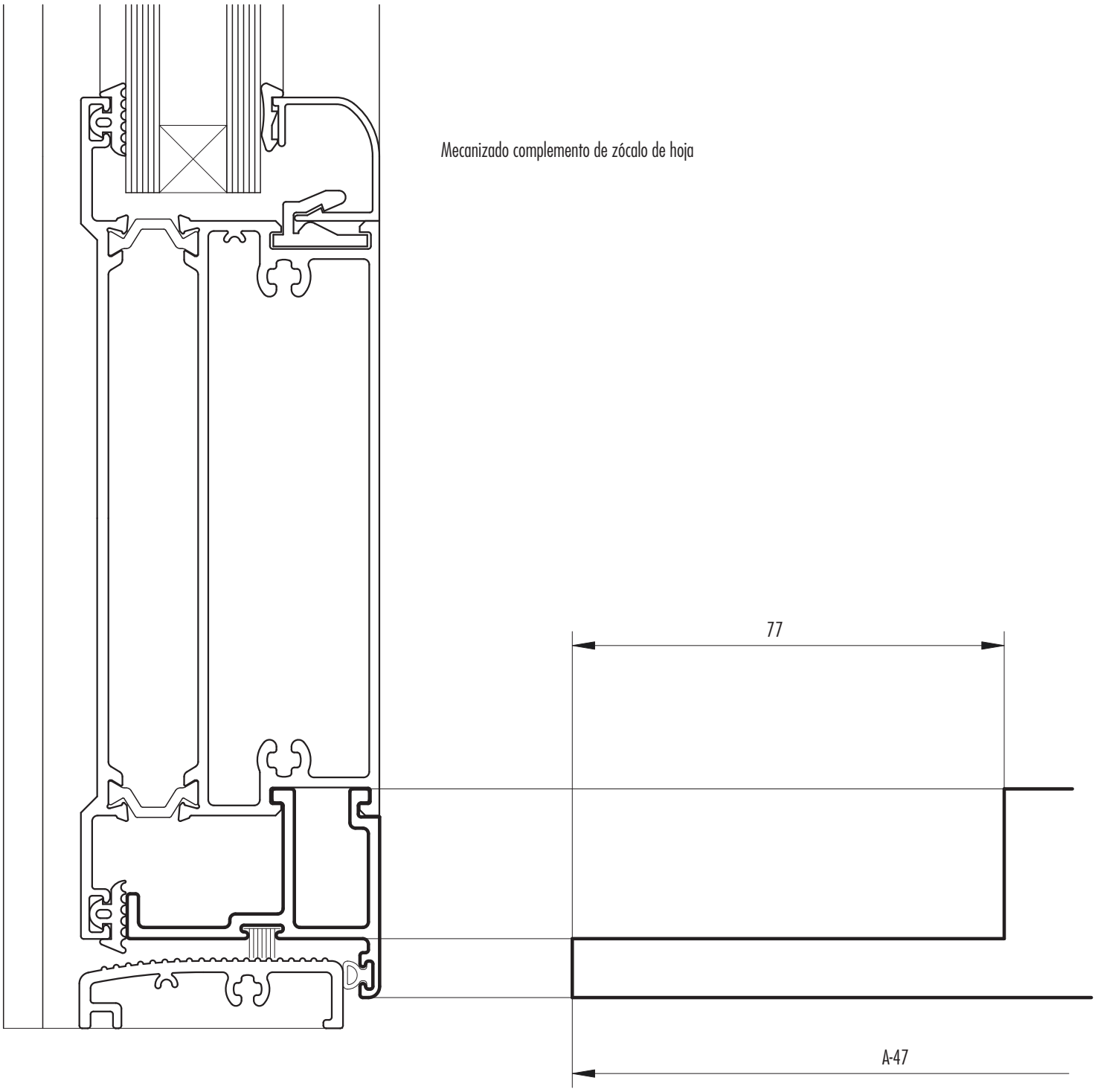
Mecanizado complemento de zócalo de hoja
77
A-47

Mecanizado jamba de marco para armado de umbral

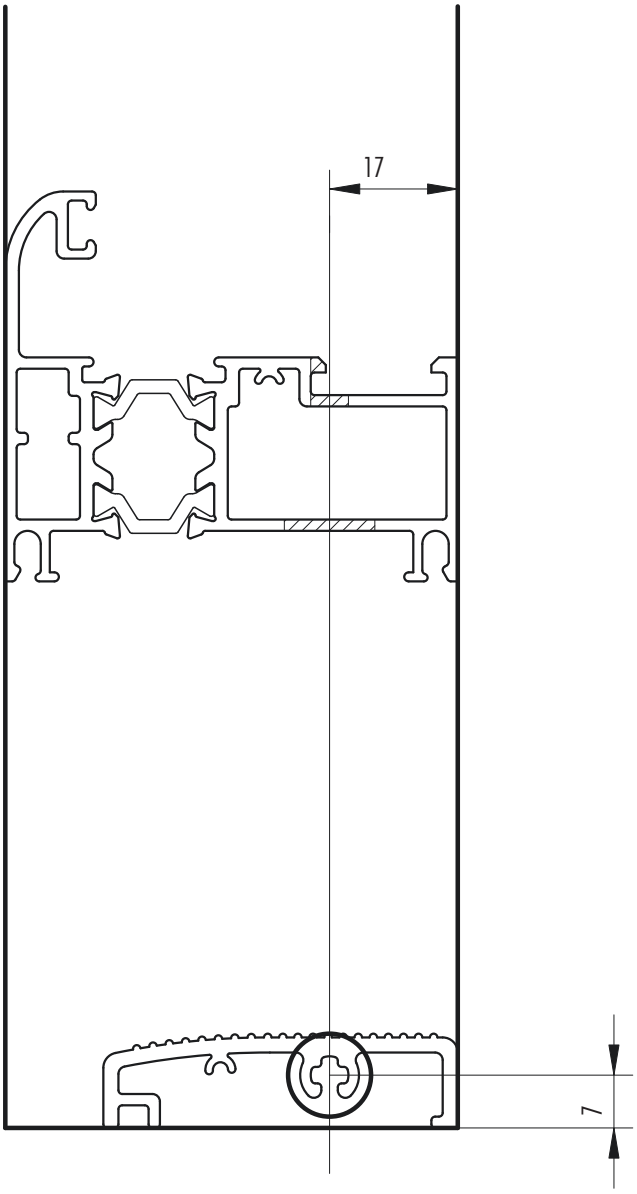

Tornillo Parker cabeza 10x1 1/2

ESCALA 1:1

Diseño Industrial Registrado

Mecanizados Puerta de Rebatir

Mecanizado jambas de hoja

Tornillo Parker Cabeza 12x1 1/2

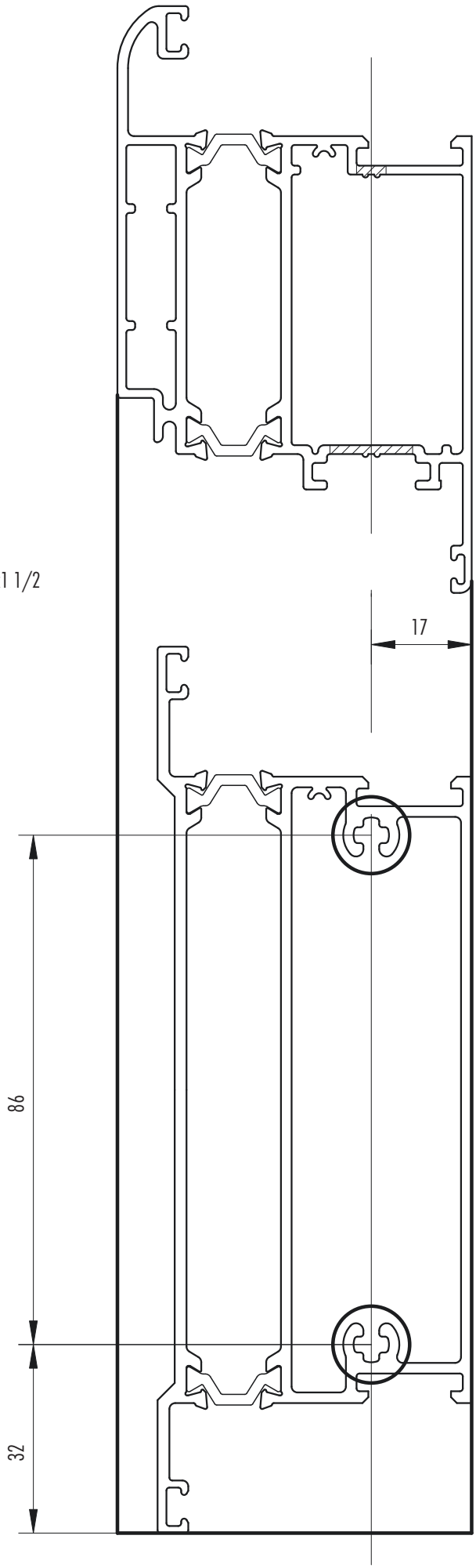

Mecanizado para escuadra de armado

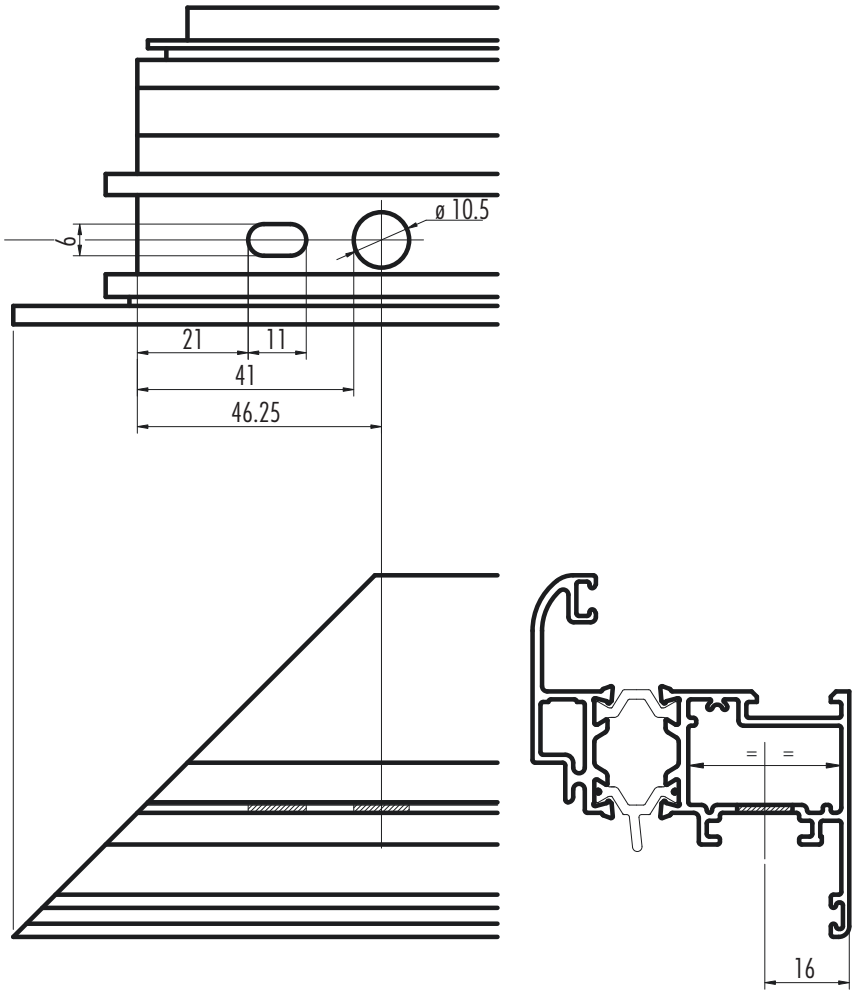

perfiles 7541-42, 7543-44, 7545-46, y 7547-48

Mecanizado a realizar para E-101 (Monticelli art. 0409)

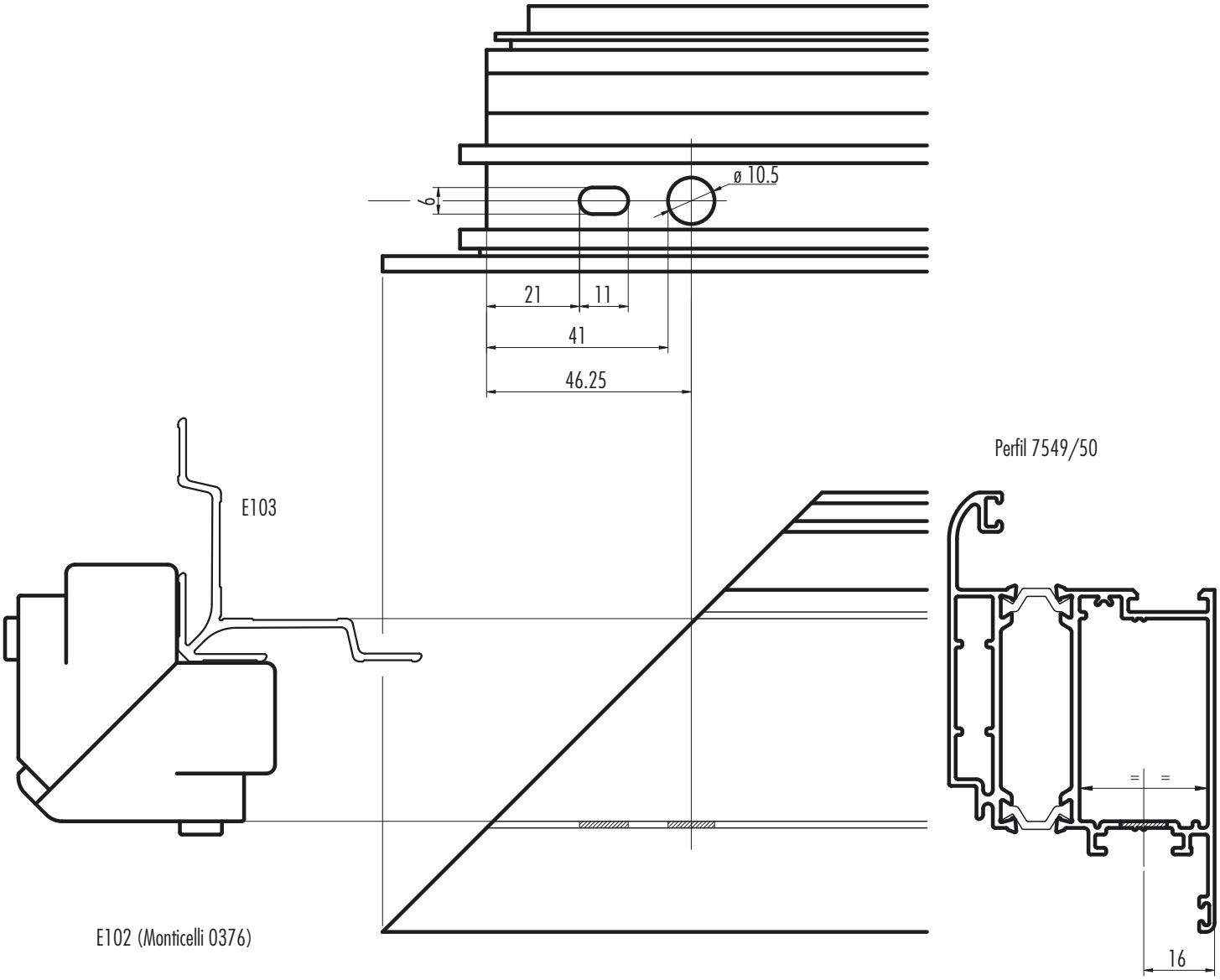
ø 10.5
6
21
11
41
46.25
Perfil 7549/50
E103
E102 (Monticelli 0376)
16

VENTANA Y PUERTA CORREDIZA DE 2 HOJAS

Medidas máximas de fabricación:
Ancho máximo: 1500 mm
Alto máximo: La altura de la ventana está determinada por la combinación de parantes centrales que se utilicen y la presion de viento a la que esté expuesta la ventana.
Por ejemplo tomando como referencia una presion de viento de 100 kg/m2, para un ancho de hoja de 1500 mm, utilizando como parante central del lado exterior e interior el perfil 7651/7651 se puede hacer una ventana de 1650 mm de altura.
Si para la misma ventana se utiliza como parante central del lado exterior e interior el perfil reforzado 7651/7655, se puede fabricar una ventana de 2100 mm de altura.

VENTANA DE ABRIR/ OSCILOBATIENTE (hoja perfil 7543/44)

Dentro de las medidas de fabricación pueden contemplarse las siguientes combinaciones:
Ancho 1200 mm x alto 1400 mm
Ancho 1100 mm x alto 1600 mm
Ancho 1000 mm x alto 1800 mm
Ancho 900 mm x alto 2000 mm
Ancho 800 mm x alto 2200 mm
Peso máximo de la hoja:
Para ancho hasta 1000 mm, utilizar 2 bisagras H61 (peso máximo 75 kg)
Para ancho mayor a 1000 mm, utilizar 2 bisagras H62 (peso máximo 75 kg)
Para alto mayor a 1600 mm, utilizar 3 bisagras (peso máximo 85 kg).
Para la aplicación del mecanismo oscilo-batiente, consultar a Tanit o Giesse.

Ventana de abrir/oscilobatiente (hoja perfil 7549/50):

Dentro de las medidas de fabricación pueden contemplarse las siguientes combinaciones:
Ancho 1200 mm x alto 2000 mm
Ancho 1100 mm x alto 2200 mm
Ancho 1000 mm x alto 2400 mm
Peso máximo de la hoja:
Para ancho hasta 1000 mm, utilizar 2 bisagras H61 (peso máximo 75 kg)
Para ancho mayor a 1000 mm, utilizar 2 bisagras H62 (peso máximo 75 kg)
Para alto mayor a 1600 mm, utilizar 3 bisagras (peso máximo 85 kg).
Para la aplicación del mecanismo oscilo-batiente, consultar a Tanit o Giesse.

Puerta de rebatir:

Dentro de las medidas de fabricación pueden contemplarse las siguientes combinaciones:
Ancho 1200 mm x alto 2200 mm
Ancho 1100 mm x alto 2400 mm
Ancho 1000 mm x alto 2600 mm
Peso máximo de la hoja:
Para ancho hasta 1000 mm, utilizar 3 bisagras H61 (peso máximo 85 kg)
Para ancho mayor a 1000 mm, utilizar 3 bisagras H62 (peso máximo 85 kg)

NOTA: para ventanas y puertas de 2 hojas, debe analizarse la flexión de los parantes centrales a la presión de viento que están expuestos.

VENTANA DESPLAZABLE:

Con tijera de acero inoxidable Securistyle Senator 250 o Cotswold HD 10:
Alto máximo: 750 mm
Ancho máximo: 1900 mm
Peso máximo: 50 kg
Apertura máxima: 80° (ancho mayor a 1200 mm, debe colocarse limitador de apertura)

Con tijera de acero inoxidable Securistyle Senator 400 o Cotswold HD 16:
Alto máximo: 1100 mm
Ancho máximo: 1800 mm
Peso máximo: 60 kg
Apertura máxima: 80° (ancho mayor a 1200 mm, debe colocarse limitador de apertura)

Con tijera de acero inoxidable Securistyle Senator 550 o Cotswold HD 22:
Alto máximo: 1300 mm
Ancho máximo: 1600 mm
Peso máximo: 70 kg
Apertura máxima: 80° (ancho mayor a 1200 mm, debe colocarse limitador de apertura)

Con tijera de acero inoxidable Securistyle President 730A o Cotswold Validus:
Alto máximo: 2000 mm
Ancho máximo: 2200 mm
Peso máximo: 100 kg
Apertura máxima: 15°

ARG-3F

www.aluarnews.com.ar
asistenciatecnica@aluar.com.ar I (54 11) 4630.7031/7038
Somellera 6456 (C1439ABH) CABA

aluar
división elaborados